haacon

# BETRIEBSANLEITUNG
(Originaltext)

**DE**

Stahlwinde
Typ 11.1,5 11.3 11.5 11.10
1188.1,5 1188.3 1188.5 1188.10

## 1. BENUTZERGRUPPEN

| | Aufgaben | Qualifikation |
|---|---|---|
| Bediener | Bedienung, Sichtprüfung | Einweisung anhand der Bedienungsanleitung; Befähigte Person |
| Fachpersonal | Anbau, Abbau, Reparatur, Wartung | Mechaniker |
| | Prüfungen | Befähigte Person nach TRBS-1203 (Sachkundiger) |

## 2. SICHERHEITSHINWEISE

**Bestimmungsgemäßer Einsatz**
Seit Jahrzehnten gebaute hochqualitative Stahlwinden zum Heben von Lasten von 1,5 - 10 t.
- Gerät nach den Angaben dieser Betriebsanleitung betreiben.
- Nur in technisch einwandfreiem Zustand benutzen.
- Nur durch eingewiesenes Personal bedienen.
- Gerät nur auf Untergrund mit ausreichender Tragfähigkeit benutzen.

**Sicherheitsbewusstes Arbeiten**
- Erst Betriebsanleitung lesen.
- Immer sicherheits- und gefahrenbewusst arbeiten.
- Auf Standsicherheit achten.
- Während der Hebe- und Senkbewegung sind Last und Lastaufnahmemittel ständig zu beobachten.
- Beim Heben der Last mit der Klaue Krafteinleitung so nah wie möglich am Schaft.
- Schäden und Mängel am Gerät sofort dem Verantwortlichen melden.
- Erst reparieren, dann weiterarbeiten!
- Last in gehobenem Zustand nicht unbeaufsichtigt lassen.
- Gerät schlag- und stoßfrei transportieren, gegen Umfallen sichern.

**Nicht erlaubt sind:**
- Überlast (–> techn. Daten, Typen-/ Traglastschild).
- Maschineller Antrieb.
- Stöße, Schläge.
- das Befördern von Personen.
- der Aufenthalt von Personen in, auf und unter der angehobenen Last ohne zusätzliche Sicherung.

**Verwendungsausschluss**
- Nicht geeignet für Dauerbetrieb und Vibrationsbelastung.
- Nicht zugelassen für Bauaufzüge (DGUV-R 100-500-2.30).
- Nicht zugelassen in explosionsgefährdeten Bereichen.
- Nicht geeignet in aggressiver Umgebung.
- Nicht geeignet zum Heben gefährlicher Lasten.

**Organisatorische Maßnahmen**
- Sicherstellen, dass die Betriebsanleitung immer verfügbar ist.
- Sicherstellen, dass nur unterwiesenes Personal mit dem Gerät arbeitet.
- In regelmäßigen Abständen prüfen, ob sicherheits- und gefahrenbewusst gearbeitet wird.

**Montage, Wartung und Reparatur**
Nur durch Fachpersonal!
Für Reparaturen nur Original-Ersatzteile verwenden.
Sicherheitsrelevante Teile nicht umbauen oder ändern!
Zusätzliche Anbauten dürfen die Sicherheit nicht beeinträchtigen.

**Weitere Vorschriften, die zu beachten sind**
- Betriebssicherheitsverordnung (BetrSichV).
- Länderspezifische Vorschriften.
- Unfallverhütungsvorschrift (DGUV-V 54).

## 3. TECHNISCHE DATEN

| **Typ** | | **11.1,5** | **11.3** | **11.5** | **11.10** |
|---|---|---|---|---|---|
| **Bestell-Nr.** | **SIKU** | **200 001** | **200 002** | **200 003** | **200 004** |
| | **RAKU** | **200 007** | **200 008** | **200 009** | **200 010** |
| zul. Last | t | 1,5 | 3 | 5 | 10 |
| Bauhöhe | mm | 725 | 725 | 725 | 800 |
| Hub | mm | 350 | 350 | 300 | 300 |
| Einsatztemperatur | ˚C | - 20 ... + 50 | | | |
| Gewicht | kg | 12,5 | 20 | 27 | 42 |
| **Bestell-Nr.** | **SIKU** | **200 013** | **200 014** | **200 015** | **200 016** |
| **Kurzausführung** | **RAKU** | **200 019** | **200 020** | **200 021** | **200 022** |
| Bauhöhe | mm | 600 | 600 | 600 | 650 |
| Hub | mm | 300 | 300 | 300 | 300 |
| Einsatztemperatur | ˚C | - 20 ... + 50 | | | |
| Gewicht | kg | 11 | 18,5 | 23,5 | 41 |
| **Typ** | | **1188.1,5** | **1188.3** | **1188.5** | **1188.10** |
| **Bestell-Nr.** | **SIKU** | **200 025** | **200 026** | **200 027** | **200 028** |
| | **RAKU** | **200 029** | **200 030** | **200 031** | **200 032** |
| Einsatztemperatur | ˚C | - 20 ... + 50 | | | |
| Gewicht | kg | 16,5 | 22 | 32 | 52 |

Konstruktions- und Ausführungsänderungen vorbehalten.
Sonderanfertigung: Typschild und Zeichnung beachten!

## 4. ALLGEMEINES

Seit Jahrzehnten gebaute hochqualitative Stahlwinden zum Heben von Lasten von 1,5 - 10 t. Die vielfach bewährte Stahlwindenreihe ist robust, zuverlässig und vielseitig einsetzbar.

## 5. AUFBAU

Unverwüstliche Stahlwinden mit hebendem Gehäuse. Stirnradgetriebe aus hochwertigem, gehärtetem bzw. vergütetem Stahl. Sperrmechanismus entsprechend den Unfallverhütungsvorschriften der Berufsgenossenschaft „Winden, Hub- und Zuggeräte“ DGUV-V 54.

**Typ 1188:** Hubklaue mit Steckbolzen auf unterschiedliche Arbeitshöhen einstellbar. **SIKU** = Sicherheitskurbel mit Lastdruckbremse, welche, zusammen mit einem 2-teiligen an der Winde angebauten federbelasteten Sperrhaken, die Last in jeder gewünschten Position sicher hält.
**RAKU** = Ratschenkurbel, mit gleicher Arbeitsweise und Verwendbarkeit wie die Sicherheitskurbel, jedoch mit zusätzlichem Ratschenmechanismus. Bei eingeschränkten Raumverhältnissen kann das Heben oder Senken der Last platzsparend durch Hin- und Herbewegen des Ratschenhebels erfolgen. Hebe- oder Senkvorgang werden durch Umlegen eines kleinen Hebels am Kurbelarm eingestellt.

## 6. BEDIENUNG

**Typ 1188:** Hubklaue in benötigter Arbeitsposition abstecken und sichern. Kurbelgriff um 90˚ in Arbeitsstellung umlegen.
**Heben** = Drehen im Uhrzeigersinn, **Senken** = gegen Uhrzeigersinn.

## 7. PRÜFUNG

Das Gerät ist entsprechend den Einsatzbedingungen und den betrieblichen Verhältnissen jedoch mindestens einmal jährlich, durch eine befähigte Person nach TRBS 1203 (Sachkundiger) zu prüfen (Prüfung gem. BetrSichV, §10, Abs.2 entspricht Umsetzung der EG-Richtlinien 89/391/EWG und 2009/104/EG bzw. jährliche Betriebssicherheitsprüfung nach DGUV-V 54, §23, Abs.2 und DGUV-G 309-007).

Diese Prüfungen müssen dokumentiert werden:
- vor Erstinbetriebnahme.
- nach wesentlichen Änderungen vor Wiederinbetriebnahme.
- mindestens einmal jährlich.
- falls außergewöhnliche Ereignisse stattgefunden haben, die schädigende Auswirkungen auf die Sicherheit der Winde haben können (außerordentliche Prüfung z.B. nach längerer Nichtbenutzung, Unfällen, Naturereignissen).
- nach Instandsetzungsarbeiten, welche die Sicherheit der Winde beeinflussen können.

Sachkundige sind Personen, die aufgrund ihrer fachlichen Ausbildung und Erfahrung ausreichende Kenntnisse auf dem Gebiet der Winden, Hub- und Zuggeräte haben und mit den einschlägigen staatlichen Arbeitsschutzvorschriften, Unfallverhütungsvorschriften, Richtlinien und allgemein anerkannten Regeln der Technik (z.B. DIN-EN-Normen) soweit vertraut sind, dass sie den arbeitssicheren Zustand von Winden, Hub- und Zuggeräten beurteilen können. Sachkundige Personen sind durch den Betreiber des Gerätes zu benennen. Die Durchführung der jährlichen Betriebssicherheitsprüfung, sowie eine Ausbildung zur Erlangung der vorgehend beschriebenen Kenntnisse und Fertigkeiten, wird durch haacon hebetechnik angeboten.

## 8. WARTUNGSEMPFEHLUNG

Der Betreiber legt, je nach Einsatzhäufigkeit und -bedingungen die Intervalle selbst fest.

- Regelmäßige Reinigung, kein Dampfstrahler!
- nicht einsehbare Bremsen / Sperren spätestens nach 5 Jahren visuell prüfen, Bremsbeläge bei Bedarf austauschen.
- Generalüberholung durch den Hersteller spätestens nach 10 Jahren.

**ACHTUNG!**
Inspektions-, Wartungs- und Reparaturarbeiten nur an lastfreiem Hebezeug. Arbeiten an Bremsen und Sperren nur durch dafür qualifiziertes Fachpersonal.

| Wartungs- und Inspektionsarbeiten | Intervalle |
|---|---|
| Sicht- und Funktionsprüfung | vor jedem Einsatz |
| Bremsfunktion unter Last | |
| Nachschmieren (Schmiernippel) | jährlich |
| Zahnstange und Antriebszahnrad auf Verschleiß prüfen, bei Bedarf austauschen, einfetten | |
| Typenschild auf Lesbarkeit prüfen | |
| Sachkundigenprüfung | |
| Getriebeteile prüfen, bei Bedarf austauschen, schmieren | 2-5 Jahre |

Schmierstoffempfehlung: Mehrzweckfett nach DIN 51502 K3K-20

**Sicherheitskurbel**

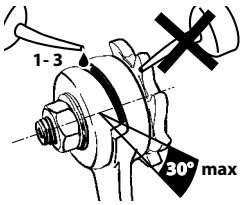


Wenn beim Senken Schwergängigkeit eintritt, einige Tropfen Öl in die Spalte der Kurbelnabe träufeln.
Sicherheitskurbeln mit einer Spaltöffnung >30° sind auszutauschen. Reparatur nur durch Hersteller.

**ACHTUNG!** Kurbel, Sperrhaken und Sperrklinke nur bei lastfreiem Gerät demontieren!
Bremsbeläge nicht ölen oder fetten!

## 9. ERSATZTEILE

Bei einer Ersatzteilbestellung bitte unbedingt angeben:

- Typ und Fabriknummer des Gerätes / Pos. und Teilenummer.

## 10. ABBAU, ENTSORGUNG

- Sicherheitshinweise beachten.
- Gerät und dessen Inhaltsstoffe umweltgerecht entsorgen.

## EG-Konformitätserklärung

**gemäß der EG-Richtlinie Maschinen 2006/42/EG, Anhang IIA**

haacon hebetechnik gmbh
Josef-Haamann-Straße 6
D-97896 Freudenberg/Main

haacon

**Name und Anschrift:** haacon hebetechnik gmbh
Josef-Haamann-Straße 6
D-97896 Freudenberg / Main

Telefon: +49 (0) 9375 / 84-0
Telefax: +49 (0) 9375 / 8466

Hiermit erklären wir, dass das Produkt

**Benennung:** Stahlwinde

**Typ:** 11 1188

**Traglastbereich:** – 20 t

in der gelieferten Ausführung folgenden **einschlägigen Bestimmungen** entspricht.

2006/42/EG EG-Maschinenrichtlinie

**Angewendete harmonisierte Normen:**

DIN EN ISO 12100 Sicherheit von Maschinen
DIN EN 1494 Fahrbar oder ortsveränderliche Hubgeräte und verwandte Einrichtungen

**Angewendete nationale Normen und Spezifikationen:**

DGUV-V 1 Unfallverhütungsvorschriften (Grundsätze der Prävention)
DGUV-V 54 Unfallverhütungsvorschriften (Winden, Hub-Zuggeräte)
DIN 7355 Stahlwinden

Bei wesentlicher Änderung des Produktes verliert dieses die vom Hersteller erklärte Konformität.

Der Hersteller verpflichtet sich, die speziellen Unterlagen zum Produkt einzelstaatlichen Stellen auf Verlangen elektronisch zu übermitteln.
Die zum Produkt gehörenden speziellen technischen Unterlagen nach Anhang VII Teil B wurden erstellt.

**Verantwortlicher für die Dokumentation:** haacon hebetechnik gmbh, Abteilung Konstruktion
Josef-Haamann-Straße 6, D-97896 Freudenberg / Main

**Unterzeichner:**

Freudenberg, 17.09.2019

i.V. Holger Birkholz (Leiter Konstruktion)
i.V. Theo Müller (Leiter Qualitätsmanagement)

**de** Ausgabe 9; 09/19 | 090000 vom 17.09.2019

H:\bbs\Managementsystem\formulare\100021 konformitätserklärung .doc erstellt: hck-cd; Stand: 26.09.17

| Typ 11.1,5 | | | | | |
|---|---|---|---|---|---|
| **Pos** | **Teile-Nr.** | | **Abmessung** | **DIN-Nr.** | **Stück** |
| | 200 001<br>200 007 | 200 013<br>200 019 | | | |
| 1 | 113 224 | 113 219 | | | 1 |
| 2 | 102 081 | 102 081 | | | 1 |
| 3 | 102 083 | 107 466 | | | 1 |
| 4 | 103 759 | 103 759 | | | 1 |
| 5 | 102 086 | 102 086 | | | 1 |
| 6 | 102 087 | 102 087 | | | 1 |
| 8 | 102 152 | 102 152 | | | 1 |
| 9 | 102 131 | 102 131 | | | 1 |
| 10 | 101 137 | 101 137 | | | 1 |
| 11 | 101 396 | 107 467 | | | 1 |
| 13 | 100 246 | 100 246 | M 6x16 | DIN 933 | 7 |
| 14 | 100 351 | 100 351 | M 6 | DIN 934 | 7 |
| 15 | 100 368 | 100 368 | M 14 | DIN 934 | 1 |
| 16 | 100 453 | 100 453 | A 6 | DIN 127 | 7 |
| 17 | 100 461 | 100 461 | A 14 | DIN 127 | 1 |
| 18 | 100 721 | 100 721 | A 14x1 | DIN 471 | 1 |
| 20 | 101 404 | 110 527 | | | 1 |

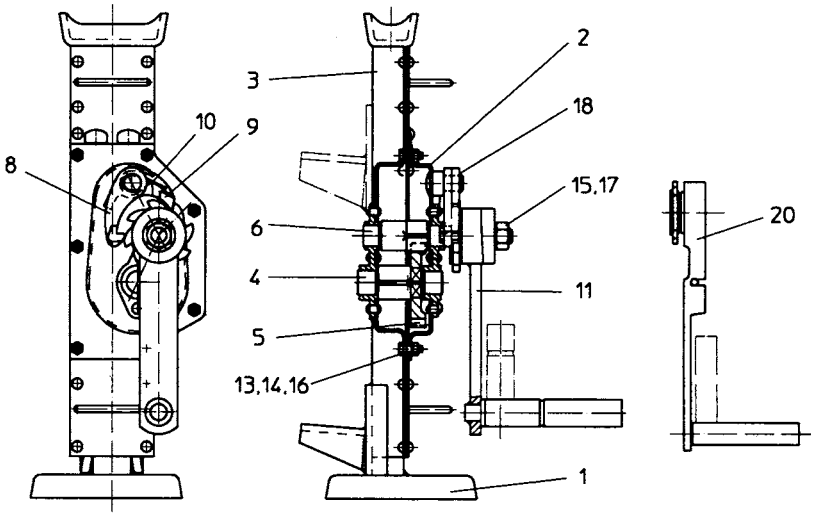


| Typ 11.3 | | | | | |
|---|---|---|---|---|---|
| **Pos** | **Teile-Nr.** | | **Abmessung** | **DIN-Nr.** | **Stück** |
| | 200 002<br>200 008 | 200 014<br>200 020 | | | |
| 1 | 113 245 | 113 248 | | | 1 |
| 2 | 102 095 | 102 095 | | | 1 |
| 3 | 102 098 | 107 470 | | | 1 |
| 4 | 103 761 | 103 761 | | | 1 |
| 5 | 102 101 | 102 101 | | | 1 |
| 6 | 102 102 | 102 102 | | | 1 |
| 7 | 100 191 | 100 191 | M 8x20 | DIN 933 | 7 |
| 8 | 100 455 | 100 455 | A 8 | DIN 127 | 7 |
| 9 | 100 355 | 100 355 | M 8 | DIN 934 | 7 |
| 10 | 100 368 | 100 368 | M 14 | DIN 934 | 1 |
| 11 | 100 461 | 100 461 | A 14 | DIN 127 | 1 |
| 12 | 101 137 | 101 137 | | | 1 |
| 13 | 100 721 | 100 721 | A 14x1 | DIN 471 | 1 |
| 14 | 102 152 | 102 152 | | | 1 |
| 15 | 102 131 | 102 131 | | | 1 |
| 20 | 101 396 | 101 396 | | | 1 |
| 21 | 101 404 | 101 404 | | | 1 |

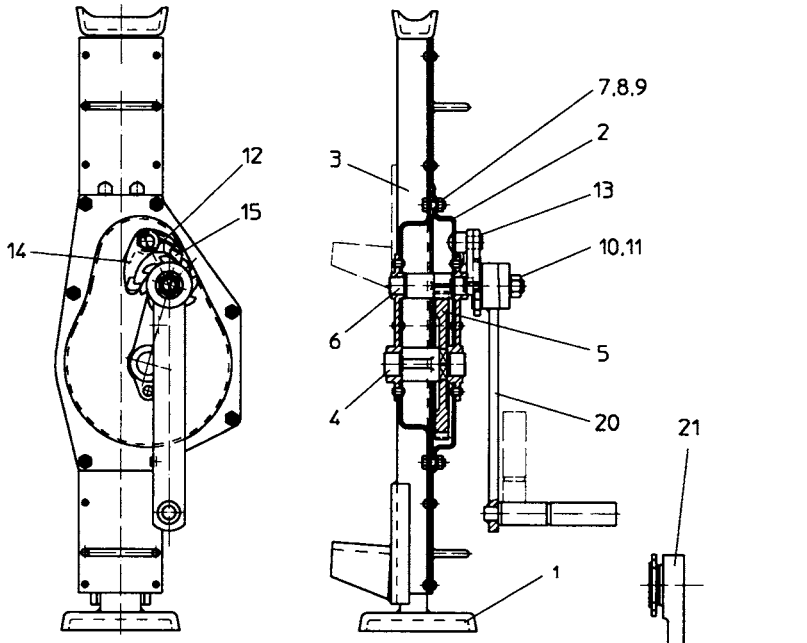


| Typ 11.5 | | | | | |
|---|---|---|---|---|---|
| **Pos** | **Teile-Nr.** | | **Abmessung** | **DIN-Nr.** | **Stück** |
| | 200 003<br>200 009 | 200 015<br>200 021 | | | |
| 1 | 114 493 | 114 493 | | | 1 |
| 2 | 102 114 | 102 114 | | | 1 |
| 3 | 102 116 | 102 116 | | | 1 |
| 4 | 102 481 | 102 481 | | | 1 |
| 5 | 102 119 | 102 119 | | | 1 |
| 6 | 102 122 | 102 122 | | | 1 |
| 7 | 102 123 | 102 123 | | | 1 |
| 8 | 102 120 | 102 120 | | | 1 |
| 10 | 102 152 | 102 152 | | | 1 |
| 11 | 102 131 | 102 131 | | | 1 |
| 12 | 101 137 | 101 137 | | | 1 |
| 13 | 101 396 | 101 396 | | | 1 |
| 15 | 100 191 | 100 191 | M 8x20 | DIN 933 | 8 |
| 16 | 100 455 | 100 455 | A 8 | DIN 127 | 8 |
| 17 | 100 461 | 100 461 | A 14 | DIN 127 | 1 |
| 18 | 100 355 | 100 355 | M 8 | DIN 934 | 8 |
| 19 | 100 368 | 100 368 | M 14 | DIN 934 | 1 |
| 20 | 100 721 | 100 721 | A 14x1 | DIN 471 | 1 |
| 21 | 101 404 | 101 404 | | | 1 |

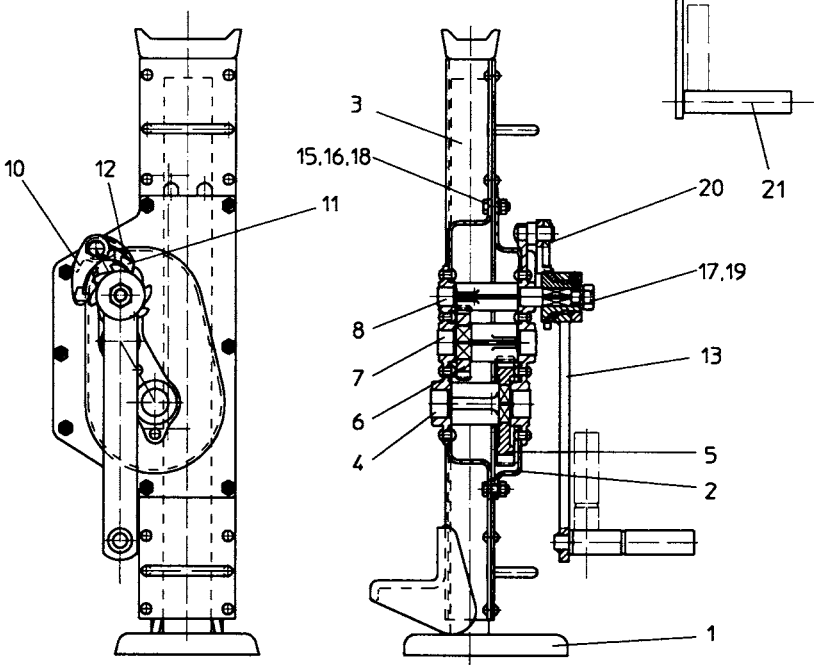

| Typ 11.10 | | | | | |
|---|---|---|---|---|---|
| **Pos** | **Teile-Nr.** | | **Abmessung** | **DIN-Nr.** | **Stück** |
| | 200 004<br>200 010 | 200 016<br>200 022 | | | |
| 1 | 115 021 | 115 022 | | | 1 |
| 2 | 102 157 | 102 157 | | | 1 |
| 3 | 102 160 | 107 476 | | | 1 |
| 4 | 102 162 | 102 162 | | | 1 |
| 5 | 102 163 | 102 163 | | | 1 |
| 6 | 102 166 | 102 166 | | | 1 |
| 7 | 102 167 | 102 167 | | | 1 |
| 8 | 102 164 | 102 164 | | | 1 |
| 10 | 102 152 | 102 152 | | | 1 |
| 11 | 102 174 | 102 174 | | | 1 |
| 12 | 101 137 | 101 137 | | | 1 |
| 13 | 101 398 | 101 398 | | | 1 |
| 15 | 100 203 | 100 203 | M 10x25 | DIN 933 | 8 |
| 16 | 100 457 | 100 457 | A 10 | DIN 127 | 8 |
| 17 | 100 463 | 100 463 | A 16 | DIN 127 | 1 |
| 18 | 100 361 | 100 361 | M 10 | DIN 934 | 8 |
| 19 | 100 369 | 100 369 | M 16 | DIN 934 | 1 |
| 20 | 100 721 | 100 721 | A 14x1 | DIN 471 | 1 |
| 21 | 101 405 | 101 405 | | | 1 |

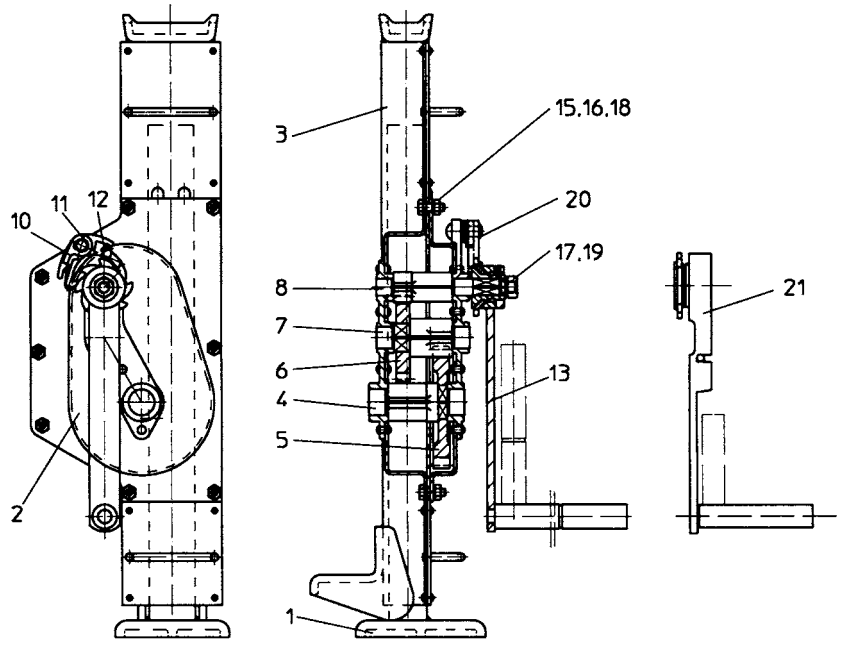


| Typ 1188.10 | | | | |
|---|---|---|---|---|
| **Pos** | **Teile-Nr.** | **Abmessung** | **DIN-Nr.** | **Stück** |
| | 200 028<br>200 032 | | | |
| 1 | 115 021 | | | 1 |
| 2 | 102 157 | | | 1 |
| 3 | 107 443 | | | 1 |
| 4 | 101 329 | | | 1 |
| 5 | 101 398 | | | 1 |
| 6 | 102 162 | | | 1 |
| 7 | 102 163 | | | 1 |
| 8 | 102 164 | | | 1 |
| 9 | 102 167 | | | 1 |
| 10 | 102 166 | | | 1 |
| 11 | 102 152 | | | 1 |
| 12 | 102 174 | | | 1 |
| 13 | 100 369 | M 16 | DIN 934 | 1 |
| 14 | 100 203 | M 10x25 | DIN 933 | 7 |
| 15 | 100 457 | A 10 | DIN 127 | 8 |
| 16 | 100 463 | A 16 | DIN 127 | 1 |
| 17 | 100 721 | A 14x1 | DIN 471 | 1 |
| 18 | 100 206 | M 10x30 | DIN 933 | 1 |
| 19 | 100 361 | M 10 | DIN 934 | 8 |
| 20 | 101 137 | | | 1 |
| 21 | 101 405 | | | 1 |

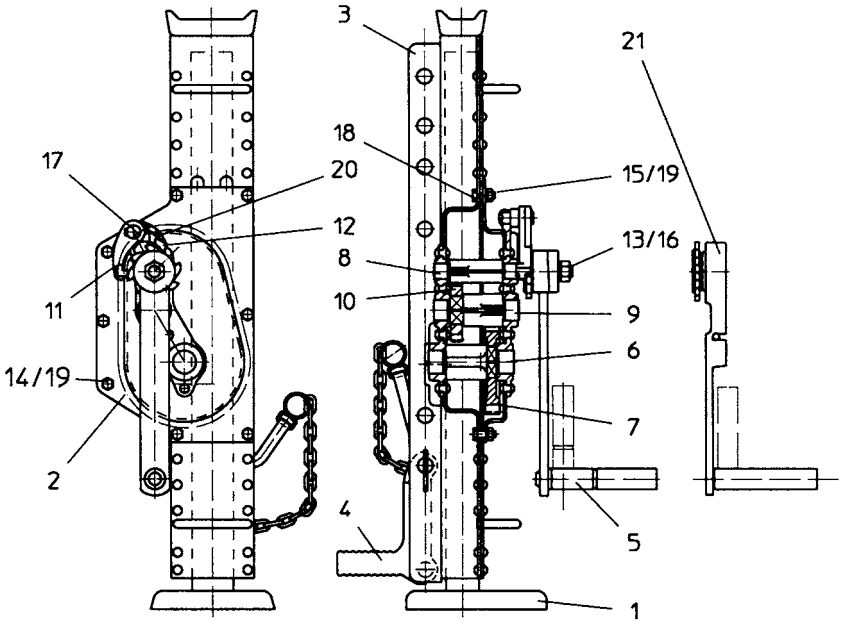

| Typ 1188.1,5 | | | | |
|---|---|---|---|---|
| **Pos** | **Teile-Nr.** | **Abmessung** | **DIN-Nr.** | **Stück** |
| | 200 025<br>200 029 | | | 1 |
| 1 | 113 224 | | | 1 |
| 2 | 102081 | | | 1 |
| 3 | 107 439 | | | 1 |
| 4 | 101 325 | | | 1 |
| 5 | 103759 | | | 1 |
| 6 | 102 086 | | | 1 |
| 7 | 102 087 | | | 1 |
| 8 | 102 152 | | | 1 |
| 9 | 102 131 | | | 1 |
| 10 | 101 137 | | | 1 |
| 11 | 101 396 | | | |
| 13 | 100 246 | M 6x16 | DIN 933 | 7 |
| 14 | 100 351 | M 6 | DIN 934 | 7 |
| 15 | 100 368 | M 14 | DIN 934 | 1 |
| 16 | 100 453 | A 6 | DIN 127 | 7 |
| 17 | 100 461 | A 14 | DIN 127 | 1 |
| 18 | 100 721 | A 14x1 | DIN 471 | 1 |
| 20 | 101 404 | | | 1 |

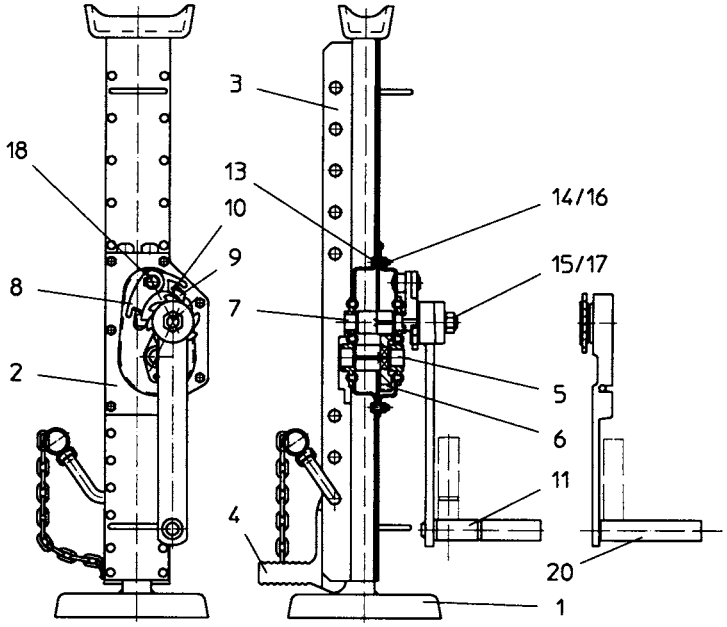


| Typ 1188.3 | | | | |
|---|---|---|---|---|
| **Pos** | **Teile-Nr.** | **Abmessung** | **DIN-Nr.** | **Stück** |
| | 200 026<br>200 030 | | | |
| 1 | 113 245 | | | 1 |
| 2 | 102095 | | | 1 |
| 3 | 103 728 | | | 1 |
| 4 | 101 325 | | | 1 |
| 5 | 103761 | | | 1 |
| 6 | 102 101 | | | 1 |
| 7 | 102 102 | | | 1 |
| 8 | 100 191 | M 8x20 | DIN 933 | 7 |
| 10 | 100 455 | A 8 | DIN 127 | 7 |
| 11 | 100 355 | M 8 | DIN 934 | 7 |
| 12 | 100 368 | M 14 | DIN 934 | 1 |
| 13 | 100 461 | A 14 | DIN 127 | 1 |
| 14 | 101 137 | | | 1 |
| 15 | 100 721 | A 14x1 | DIN 471 | 1 |
| 16 | 102 152 | | | 1 |
| 17 | 102 131 | | | 1 |
| 20 | 101 396 | | | 1 |
| 21 | 101 404 | | | 1 |

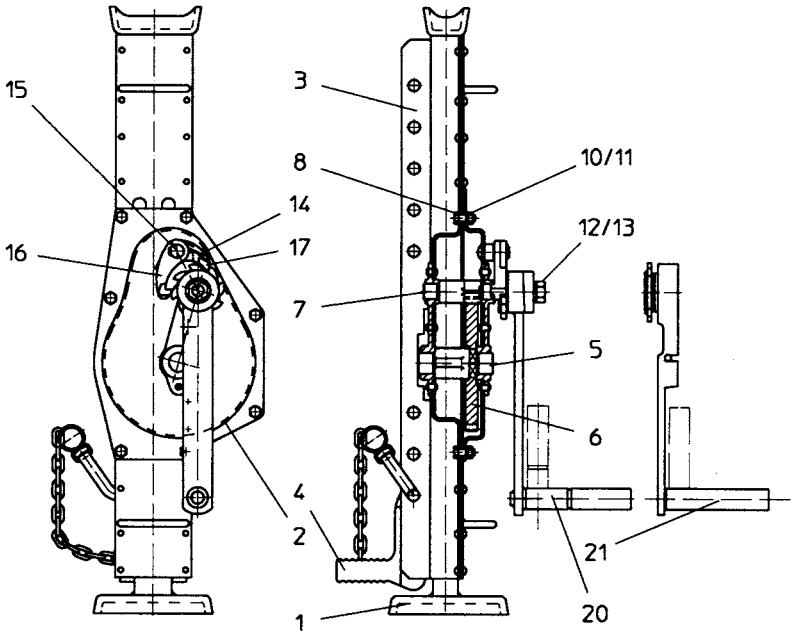


| Typ 1188.5 | | | | |
|---|---|---|---|---|
| **Pos** | **Teile-Nr.** | **Abmessung** | **DIN-Nr.** | **Stück** |
| | 200 027<br>200 031 | | | |
| 1 | 114493 | | | 1 |
| 2 | 102 114 | | | 1 |
| 3 | 107 441 | | | 1 |
| 4 | 101 328 | | | 1 |
| 5 | 102 481 | | | 1 |
| 6 | 102 119 | | | 1 |
| 7 | 102 122 | | | 1 |
| 8 | 102 123 | | | 1 |
| 9 | 102 120 | | | 1 |
| 10 | 102 152 | | | 1 |
| 11 | 102 131 | | | 1 |
| 12 | 101 137 | | | 1 |
| 13 | 101 396 | | | 1 |
| 15 | 100 191 | M 8x20 | DIN 933 | 8 |
| 16 | 100 455 | A 8 | DIN 127 | 8 |
| 17 | 100 461 | A 14 | DIN 127 | 1 |
| 18 | 100 355 | M 8 | DIN 934 | 8 |
| 19 | 100 386 | M 14 | DIN 934 | 1 |
| 20 | 100 721 | A 14x1 | DIN 471 | 1 |
| 21 | 101 404 | | | 1 |

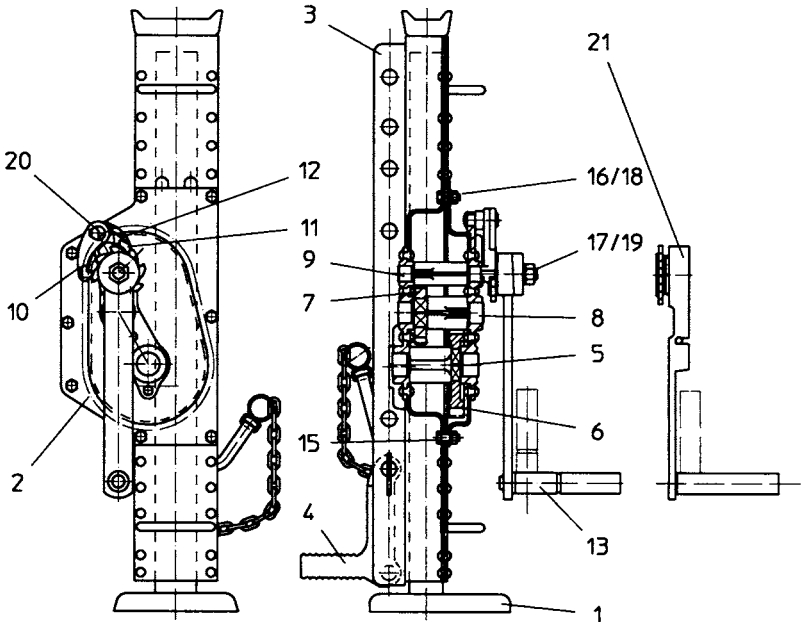

haacon

# INSTRUCCIONES DE USO
(traducción)

**ES**

Gato de cremallera
Tipo 11.1,5 11.3 11.5 11.10
1188.1,5 1188.3 1188.5 1188.10

## 1. GRUPOS DE USUARIOS

| | Tareas | Cualificación |
|---|---|---|
| Operario | Manejo,<br>Inspección visual | Instrucción mediante el manual; persona capacitada |
| Personal técnico | Montaje, desmontaje,<br>Reparaciones, mantenimiento | Mecánico |
| | Inspecciones | Persona capacitada según la normativa trbs-1203 (experto) |

## 2. INDICACIONES DE SEGURIDAD

**Uso conforme a lo previsto**
Estos gatos de cremallera de alta calidad, fabricados desde hace décadas, están indicados para elevar cargas cuyo peso oscila entre 1,5 y 10 t.
- El aparato deberá funcionar según las indicaciones de estas instrucciones de uso.
- Deberá utilizarse únicamente en perfecto estado técnico.
- Deberá ser manejado únicamente por el personal cualificado.
- Utilizar el aparato únicamente en un suelo con suficiente capacidad de carga.

**Trabajar pensando en la seguridad**
- En primer lugar leer las instrucciones de uso.
- Trabajar siempre de forma segura y teniendo en cuenta los riesgos.
- Asegurarse de que existe un lugar de apoyo firme.
- Durante la operación de elevación y descenso, ha de vigilarse constantemente tanto la carga como el medio elevador de la misma.
- Al elevar la carga con la garra, mantener el punto de aplicación de fuerzas lo más cerca posible del cuerpo del gato.
- Avisar al responsable de inmediato si se observan daños y defectos en el aparato.
- Una vez que esté reparado se puede seguir trabajando.
- No dejar la carga sin vigilancia cuando esté suspendida.
- Transportar el aparato sin saltos ni golpes, asegurarlo contra caídas y ladeo.

**No se permite:**
- Sobrecarga (–> datos técnicos, placa de características/cargas admisibles).
- Accionamiento mecánico.
- Impactos, golpes.
- transportar personas.
- la presencia de personas dentro, sobre ni debajo de la carga elevada sin un seguro adicional.

**Exclusión de uso**
- No está indicado para uso continuado y para cargas de vibraciones.
- No está autorizado para ascensores de obra (DGUV-R 100-500-2.30 ).
- No está permitido en áreas con peligro de explosión.
- No está indicado para su uso en un entorno corrosivo.
- No está indicado para elevar cargas peligrosas.

**Medidas de organización**
- Asegurarse de que estas instrucciones de uso están siempre a mano.
- Asegurarse de que únicamente el personal cualificado trabaja con el aparato.
- Comprobar regularmente que el aparato se utiliza de forma segura y teniendo en cuenta los riesgos.

**Montaje, mantenimiento y reparación**
Únicamente el personal técnico debe realizar estas tareas.
A la hora de realizar reparaciones utilizar solamente piezas de repuesto originales.
No modificar ni cambiar las piezas importantes para la seguridad.
El uso de equipamiento adicional no debe ir en detrimento de la seguridad.

**Otras normativas que se deben tener en cuenta**
- Reglamento de seguridad en el trabajo (BetrSichV).
- Disposiciones específicas del país.
- Disposición sobre prevención de accidentes (DGUV-V 54).

## 3. DATOS TÉCNICOS

| Tipo | | 11.1,5 | 11.3 | 11.5 | 11.10 |
|---|---|---|---|---|---|
| **Nº de referencia** | **SIKU<br>RAKU** | **200 001<br>200 007** | **200 002<br>200 008** | **200 003<br>200 009** | **200 004<br>200 010** |
| Carga permitida | t | 1,5 | 3 | 5 | 10 |
| Altura | mm | 725 | 725 | 725 | 800 |
| Elevación | mm | 350 | 350 | 300 | 300 |
| Temperatura de uso | ° C | - 20 ... + 50 | | | |
| Peso | kg | 12,5 | 20 | 27 | 42 |
| **Nº de referencia Versión corta** | **SIKU<br>RAKU** | **200 013<br>200 019** | **200 014<br>200 020** | **200 015<br>200 021** | **200 016<br>200 022** |
| Altura | mm | 600 | 600 | 600 | 650 |
| Elevación | mm | 300 | 300 | 300 | 300 |
| Temperatura de uso | ° C | - 20 ... + 50 | | | |
| Peso | kg | 11 | 18,5 | 23,5 | 41 |
| **Tipo** | | **1188.1,5** | **1188.3** | **1188.5** | **1188.10** |
| **Nº de referencia** | **SIKU<br>RAKU** | **200 025<br>200 029** | **200 026<br>200 030** | **200 027<br>200 031** | **200 028<br>200 032** |
| Temperatura de uso | ° C | - 20 ... + 50 | | | |
| Peso | kg | 16,5 | 22 | 32 | 52 |

Reservados los derechos de modificación en la construcción y diseño.
Construcción especial: prestar atención a la placa de caracterísitcas y al dibujo.

## 4. OBSERVACIONES GENERALES

Estos gatos de cremallera de alta calidad, fabricados desde hace décadas, están indicados para elevar cargas cuyo peso oscila entre 1,5 y 10 t. La gama de gatos de cremallera, cuya calidad ha sido probada muchas veces, es robusta, fiable y versátil.

## 5. EQUIPAMIENTO

Gatos de cremallera indestructibles, provistos de bastidor elevador. El engranaje recto está fabricado en acero de alta calidad endurecido o templado. El mecanismo de detención del gato de cremallera cumple con las normas de prevención de accidentes de "Tornos y aparatos de elevación y arrastre" DGUV-V 54. **Tipo 1188:** La garra de elevación se puede regular en diferentes posiciones de trabajo con pernos de anclaje.
**SIKU** = Manivela de seguridad con freno accionado por la carga que, junto con un trinquete de 2 partes cargado por resorte incorporado en el gato, mantiene la carga fija en cualquier posición deseada.
**RAKU** = Manivela de trinquete, con igual modo de trabajo y capacidad de utilización que la manivela de seguridad, pero dotada de un mecanismo de trinquete adicional. En condiciones de espacio reducidas se puede realizar la elevación o descenso de la carga moviendo a un lado y a otro la palanca de trinquete de forma que se ahorre espacio. La acción de elevar o bajar la carga se ajusta cambiando de posición una pequeña palanca situada en el brazo de la manivela.

## 6. OPERACIÓN

**Tipo 1188:** Posicionar y fijar la garra de elevación en la posición de trabajo requerida. Situar el mango de la manivela a 90° en posición de trabajo.
**Elevar** = girar en sentido de las agujas del reloj, **descender** = en sentido contrario a las agujas del reloj.

## 7. INSPECCIÓN

El aparato ha de ser comprobado según las condiciones y circunstancias de uso, en cualquier caso, deberá realizarse por lo menos una vez al año por una persona capacitada según la normativa TRBS 1203 (experto) (Comprobación conforme al reglamento BetrSichV §10, párr. 2 que se corresponde con la aplicación de las Directivas CE 89/391/CEE y 2009/104/CE o bien comprobación anual de seguridad en el trabajo según DGUV-V 54, §23, párr.2 y DGUV-G 309-007).

Estas comprobaciones deberán documentarse:
- antes de la primera puesta en marcha.
- después de modificaciones sustanciales antes de volver a ponerlo en marcha.
- una vez al año como mínimo.
- en caso de que hayan tenido lugar acontecimientos inusuales que puedan perjudicar la seguridad del gato (control extraordinario p. ej., después de un largo periodo de inactividad, accidentes, fenómenos naturales).
- después de trabajos de conservación que puedan influir en la seguridad del gato.

Expertos son aquellas personas que por su formación especializada y su experiencia disponen de conocimientos suficientes en materia de gatos, aparatos de elevación y tracción y están familiarizados con las normativas de protección laboral estatales en vigor, normativas de prevención de accidentes, directivas y demás regulaciones reconocidas de la técnica (p. ej, Normas DIN-EN), con capacidad suficiente para evaluar el estado seguro de funcionamiento de los gatos y aparatos de elevación y tracción. Los expertos han de ser nombrados por el operario del aparato. Haacon hebetechnik ofrece la realización de la prueba anual de seguridad en el trabajo así como una formación para la obtención de los conocimientos y destrezas descritas previamente.

## 8. RECOMENDACIONES DE MANTENIMIENTO

El mismo operario es el que establece los intervalos de mantenimiento según la frecuencia y las condiciones de uso.

- No utilizar limpiadores de chorro a vapor en la limpieza periódica.
- Comprobar visualmente los frenos / bloqueos no visibles después de 5 años como muy tarde, sustituir las pastillas de freno en caso necesario.
- El fabricante deberá realizar una revisión general después de 10 años como muy tarde.

**ATENCIÓN**
Realizar los trabajos de inspección, mantenimiento y reparación únicamente en elevadores sin carga. Únicamente el personal técnico cualificado para esto deberá realizar los trabajos en los frenos y bloqueos.

| Trabajos de mantenimiento e inspección | Intervalos |
|---|---|
| Comprobación visual y de funcionamiento | Antes de cada uso |
| Función de frenado bajo carga | |
| Relubricado (racor de lubricación) | Anualmente |
| Comprobar desgaste en la cremallera y el engranaje de accionamiento, en caso necesario sustituir, engrasar | |
| Comprobar si la placa de características es legible | |
| Control por un experto | |
| Comprobar componentes del engranaje, en caso necesario sustituir, lubricar | 2-5 años |

Lubricantes recomendados: Grasa universal según la norma DIN 51502 K3K-20

**Manivela de seguridad**

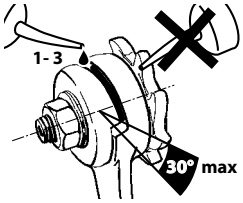


Si al dejar descender la carga se produce resistencia, aplicar unas gotas de aceite en el entrante del cubo de la manivela.
Se deberán sustituir las manivelas de seguridad que posean una apertura de entrante >30°. Solamente el fabricante deberá realizar las reparaciones.

**ATENCIÓN!** Desmontar la manivela, el trinquete y el trinquete de parada únicamente cuando el aparato esté sin carga. No engrasar ni poner aceite en las pastillas de freno.

## 9. PIEZAS DE REPUESTO

A la hora de pedir piezas de repuesto no olvide mencionar:

- Tipo y número de fábrica del aparato / pos. y número de pieza.

## 10. DESMONTAJE, ELIMINACIÓN

- Prestar atención a las indicaciones de seguridad.
- Eliminar el aparato y sus materiales de forma respetuosa con el medio ambiente.

## Declaracion de conformidad

**segun normas CE Nro 2006/42 IIA**

haacon hebetechnik gmbh
Josef-Haamann-Straße 6
D-97896 Freudenberg/Main

haacon

**Nombre y direccion:** haacon hebetechnik gmbh
Josef-Haamann-Straße 6
D-97896 Freudenberg / Main

Telefon: +49 (0) 9375 / 84-0
Telefax: +49 (0) 9375 / 8466

Por la presente declaramos que el producto

**Denominacion:** Gato de cremallera

**Tipo:** 11 1188

**Capacidad de carga:** – 20 t

cumple, en el modelo suministrado,
**las disposiciones correspondientes**.

2006/42/CE Directiva CE máquinas

**Normas harmonizadas:**

DIN EN ISO 12100 Seguridad de máquinas
DIN EN 1494 Aparatos elevadores móviles o portátiles y dispositivos similares

**Normas nacionales e especificaciones:**

DGUV-V 1 Unfallverhütungsvorschriften (Grundsätze der Prävention)
DGUV-V 54 Unfallverhütungsvorschriften (Winden, Hub-Zuggeräte)
DIN 7355 Stahlwinden

En caso de modificación sustancial del producto, este pierde la conformidad declarada por el fabricante.

El fabricante se compromete a transmitir por vía electrónica los documentos especiales relativos al producto si así lo exigen los organismos de cada país.
Se han elaborado los documentos técnicos especiales pertenecientes al producto según el Anexo VII Parte B.

**Responsable de la documentación:** haacon hebetechnik gmbh, construcción
Josef-Haamann-Straße 6, D-97896 Freudenberg / Main

**Firma:**

Freudenberg, 17.09.2019

i.V. Holger Birkholz
(Director de proyectos)

i.V. Theo Müller
(Director de gestión de la calidad)

**es** Edicion 7; 09/19 | 090000 de 17.09.2019

H:\bbs\Managementsystem\formulare\100021 konformitätserklärung .doc erstellt: hck-cd; Stand: 26.09.17

| Tipo 11.1,5 | | | | | |
|---|---|---|---|---|---|
| **Pos** | **Nº pieza** | | **Dimensiones** | **N º DIN** | **Cantidad** |
| | 200 001<br>200 007 | 200 013<br>200 019 | | | |
| 1 | 113 224 | 113 219 | | | 1 |
| 2 | 102 081 | 102 081 | | | 1 |
| 3 | 102 083 | 107 466 | | | 1 |
| 4 | 103 759 | 103 759 | | | 1 |
| 5 | 102 086 | 102 086 | | | 1 |
| 6 | 102 087 | 102 087 | | | 1 |
| 8 | 102 152 | 102 152 | | | 1 |
| 9 | 102 131 | 102 131 | | | 1 |
| 10 | 101 137 | 101 137 | | | 1 |
| 11 | 101 396 | 107 467 | | | 1 |
| 13 | 100 246 | 100 246 | M 6x16 | DIN 933 | 7 |
| 14 | 100 351 | 100 351 | M 6 | DIN 934 | 7 |
| 15 | 100 368 | 100 368 | M 14 | DIN 934 | 1 |
| 16 | 100 453 | 100 453 | A 6 | DIN 127 | 7 |
| 17 | 100 461 | 100 461 | A 14 | DIN 127 | 1 |
| 18 | 100 721 | 100 721 | A 14x1 | DIN 471 | 1 |
| 20 | 101 404 | 110 527 | | | 1 |

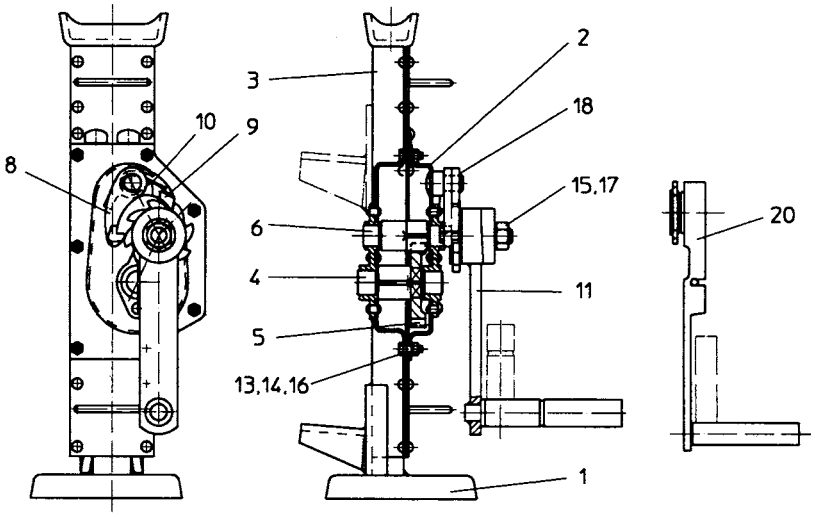


| Tipo 11.3 | | | | | |
|---|---|---|---|---|---|
| **Pos** | **Nº pieza** | | **Dimensiones** | **N º DIN** | **Cantidad** |
| | 200 002<br>200 008 | 200 014<br>200 020 | | | |
| 1 | 113 245 | 113 248 | | | 1 |
| 2 | 102 095 | 102 095 | | | 1 |
| 3 | 102 098 | 107 470 | | | 1 |
| 4 | 103 761 | 103 761 | | | 1 |
| 5 | 102 101 | 102 101 | | | 1 |
| 6 | 102 102 | 102 102 | | | 1 |
| 7 | 100 191 | 100 191 | M 8x20 | DIN 933 | 7 |
| 8 | 100 455 | 100 455 | A 8 | DIN 127 | 7 |
| 9 | 100 355 | 100 355 | M 8 | DIN 934 | 7 |
| 10 | 100 368 | 100 368 | M 14 | DIN 934 | 1 |
| 11 | 100 461 | 100 461 | A 14 | DIN 127 | 1 |
| 12 | 101 137 | 101 137 | | | 1 |
| 13 | 100 721 | 100 721 | A 14x1 | DIN 471 | 1 |
| 14 | 102 152 | 102 152 | | | 1 |
| 15 | 102 131 | 102 131 | | | 1 |
| 20 | 101 396 | 101 396 | | | 1 |
| 21 | 101 404 | 101 404 | | | 1 |

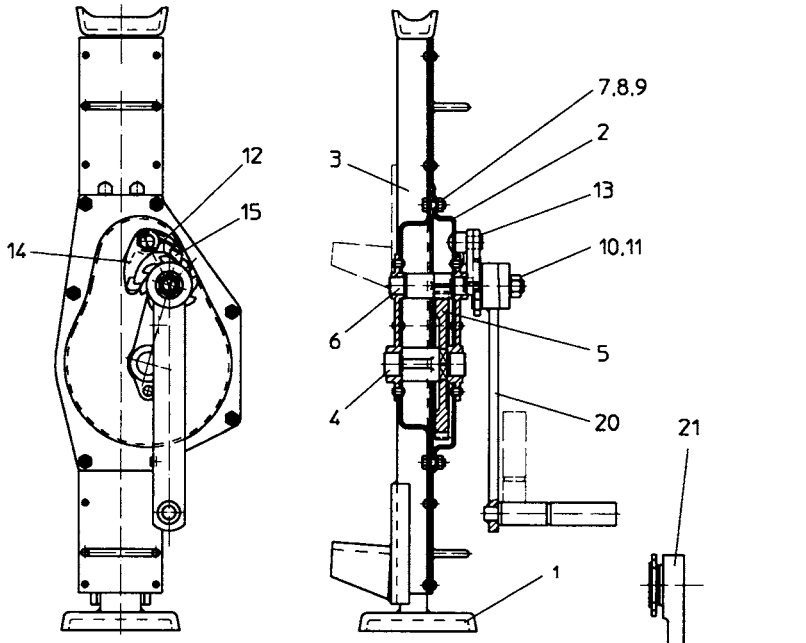


| Tipo 11.5 | | | | | |
|---|---|---|---|---|---|
| **Pos** | **Nº pieza** | | **Dimensiones** | **N º DIN** | **Cantidad** |
| | 200 003<br>200 009 | 200 015<br>200 021 | | | |
| 1 | 114 493 | 114 493 | | | 1 |
| 2 | 102 114 | 102 114 | | | 1 |
| 3 | 102 116 | 102 116 | | | 1 |
| 4 | 102 481 | 102 481 | | | 1 |
| 5 | 102 119 | 102 119 | | | 1 |
| 6 | 102 122 | 102 122 | | | 1 |
| 7 | 102 123 | 102 123 | | | 1 |
| 8 | 102 120 | 102 120 | | | 1 |
| 10 | 102 152 | 102 152 | | | 1 |
| 11 | 102 131 | 102 131 | | | 1 |
| 12 | 101 137 | 101 137 | | | 1 |
| 13 | 101 396 | 101 396 | | | 1 |
| 15 | 100 191 | 100 191 | M 8x20 | DIN 933 | 8 |
| 16 | 100 455 | 100 455 | A 8 | DIN 127 | 8 |
| 17 | 100 461 | 100 461 | A 14 | DIN 127 | 1 |
| 18 | 100 355 | 100 355 | M 8 | DIN 934 | 8 |
| 19 | 100 368 | 100 368 | M 14 | DIN 934 | 1 |
| 20 | 100 721 | 100 721 | A 14x1 | DIN 471 | 1 |
| 21 | 101 404 | 101 404 | | | 1 |

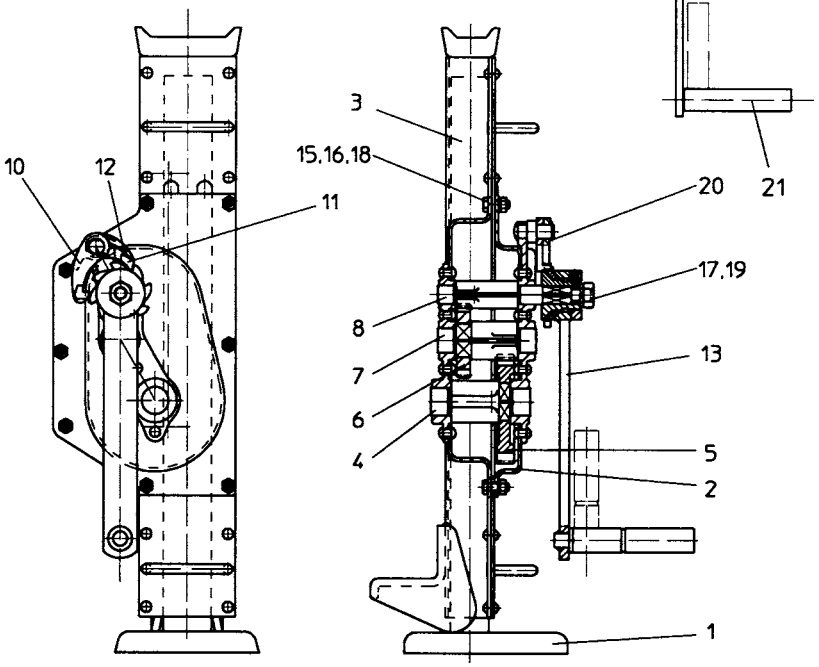

| Tipo 11.10 | | | | | |
|---|---|---|---|---|---|
| **Pos** | **Nº pieza** | | **Dimensiones** | **N º DIN** | **Cantidad** |
| | 200 004<br>200 010 | 200 016<br>200 022 | | | |
| 1 | 115 021 | 115 022 | | | 1 |
| 2 | 102 157 | 102 157 | | | 1 |
| 3 | 102 160 | 107 476 | | | 1 |
| 4 | 102 162 | 102 162 | | | 1 |
| 5 | 102 163 | 102 163 | | | 1 |
| 6 | 102 166 | 102 166 | | | 1 |
| 7 | 102 167 | 102 167 | | | 1 |
| 8 | 102 164 | 102 164 | | | 1 |
| 10 | 102 152 | 102 152 | | | 1 |
| 11 | 102 174 | 102 174 | | | 1 |
| 12 | 101 137 | 101 137 | | | 1 |
| 13 | 101 398 | 101 398 | | | 1 |
| 15 | 100 203 | 100 203 | M 10x25 | DIN 933 | 8 |
| 16 | 100 457 | 100 457 | A 10 | DIN 127 | 8 |
| 17 | 100 463 | 100 463 | A 16 | DIN 127 | 1 |
| 18 | 100 361 | 100 361 | M 10 | DIN 934 | 8 |
| 19 | 100 369 | 100 369 | M 16 | DIN 934 | 1 |
| 20 | 100 721 | 100 721 | A 14x1 | DIN 471 | 1 |
| 21 | 101 405 | 101 405 | | | 1 |

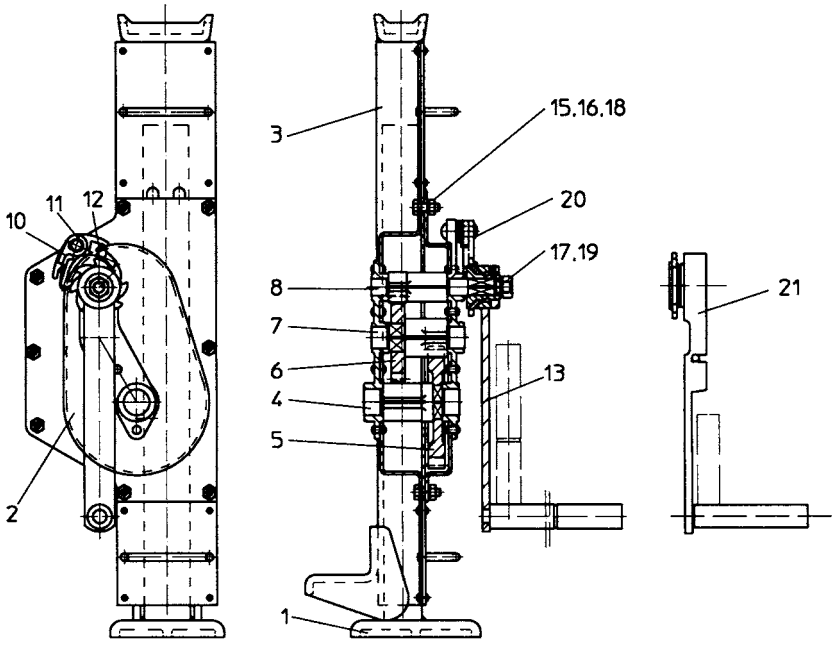


| Tipo 1188.10 | | | | |
|---|---|---|---|---|
| **Pos** | **Nº pieza** | **Dimensiones** | **N º DIN** | **Cantidad** |
| | 200 028<br>200 032 | | | |
| 1 | 115 021 | | | 1 |
| 2 | 102 157 | | | 1 |
| 3 | 107 443 | | | 1 |
| 4 | 101 329 | | | 1 |
| 5 | 101 398 | | | 1 |
| 6 | 102 162 | | | 1 |
| 7 | 102 163 | | | 1 |
| 8 | 102 164 | | | 1 |
| 9 | 102 167 | | | 1 |
| 10 | 102 166 | | | 1 |
| 11 | 102 152 | | | 1 |
| 12 | 102 174 | | | 1 |
| 13 | 100 369 | M 16 | DIN 934 | 1 |
| 14 | 100 203 | M 10x25 | DIN 933 | 7 |
| 15 | 100 457 | A 10 | DIN 127 | 8 |
| 16 | 100 463 | A 16 | DIN 127 | 1 |
| 17 | 100 721 | A 14x1 | DIN 471 | 1 |
| 18 | 100 206 | M 10x30 | DIN 933 | 1 |
| 19 | 100 361 | M 10 | DIN 934 | 8 |
| 20 | 101 137 | | | 1 |
| 21 | 101 405 | | | 1 |

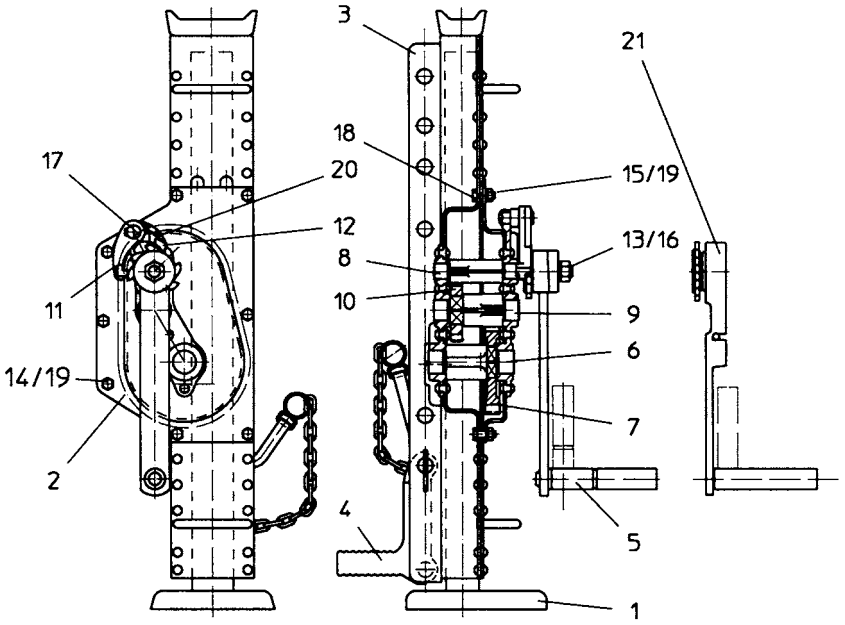

| Tipo 1188.1,5 | | | | |
|---|---|---|---|---|
| **Pos** | **Nº pieza** | **Dimensiones** | **N º DIN** | **Cantidad** |
| | 200 025<br>200 029 | | | 1 |
| 1 | 113 224 | | | 1 |
| 2 | 102081 | | | 1 |
| 3 | 107 439 | | | 1 |
| 4 | 101 325 | | | 1 |
| 5 | 103759 | | | 1 |
| 6 | 102 086 | | | 1 |
| 7 | 102 087 | | | 1 |
| 8 | 102 152 | | | 1 |
| 9 | 102 131 | | | 1 |
| 10 | 101 137 | | | 1 |
| 11 | 101 396 | | | |
| 13 | 100 246 | M 6x16 | DIN 933 | 7 |
| 14 | 100 351 | M 6 | DIN 934 | 7 |
| 15 | 100 368 | M 14 | DIN 934 | 1 |
| 16 | 100 453 | A 6 | DIN 127 | 7 |
| 17 | 100 461 | A 14 | DIN 127 | 1 |
| 18 | 100 721 | A 14x1 | DIN 471 | 1 |
| 20 | 101 404 | | | 1 |

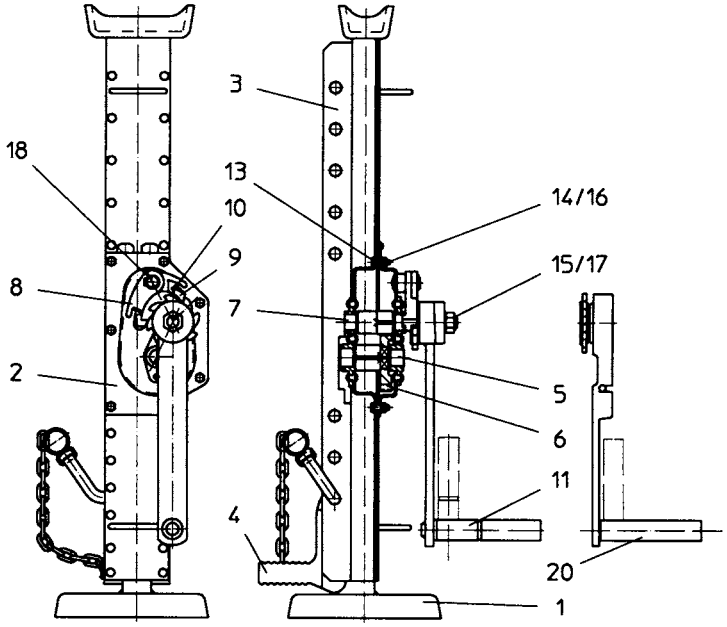


| Tipo 1188.3 | | | | |
|---|---|---|---|---|
| **Pos** | **Nº pieza** | **Dimensiones** | **N º DIN** | **Cantidad** |
| | 200 026<br>200 030 | | | |
| 1 | 113 245 | | | 1 |
| 2 | 102095 | | | 1 |
| 3 | 103 728 | | | 1 |
| 4 | 101 325 | | | 1 |
| 5 | 103761 | | | 1 |
| 6 | 102 101 | | | 1 |
| 7 | 102 102 | | | 1 |
| 8 | 100 191 | M 8x20 | DIN 933 | 7 |
| 10 | 100 455 | A 8 | DIN 127 | 7 |
| 11 | 100 355 | M 8 | DIN 934 | 7 |
| 12 | 100 368 | M 14 | DIN 934 | 1 |
| 13 | 100 461 | A 14 | DIN 127 | 1 |
| 14 | 101 137 | | | 1 |
| 15 | 100 721 | A 14x1 | DIN 471 | 1 |
| 16 | 102 152 | | | 1 |
| 17 | 102 131 | | | 1 |
| 20 | 101 396 | | | 1 |
| 21 | 101 404 | | | 1 |

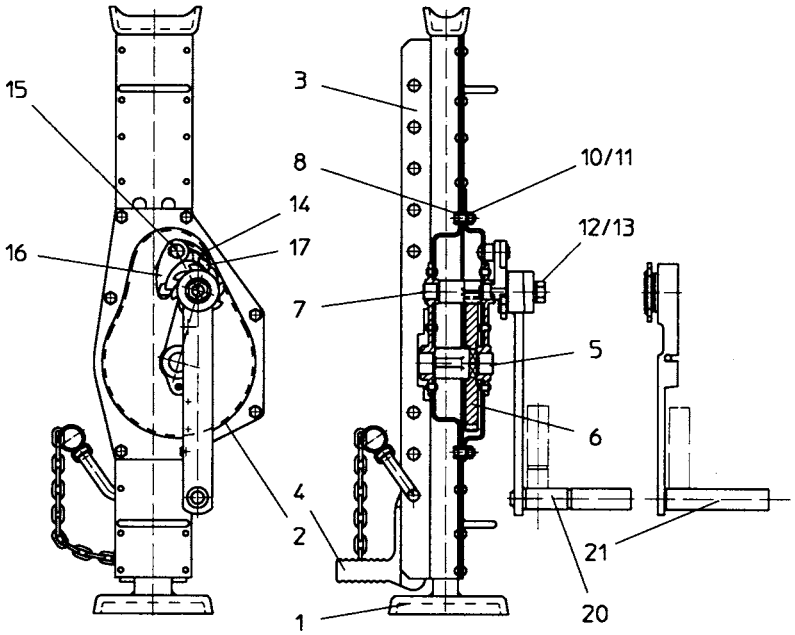


| Tipo 1188.5 | | | | |
|---|---|---|---|---|
| **Pos** | **Nº pieza** | **Dimensiones** | **N º DIN** | **Cantidad** |
| | 200 027<br>200 031 | | | |
| 1 | 114493 | | | 1 |
| 2 | 102 114 | | | 1 |
| 3 | 107 441 | | | 1 |
| 4 | 101 328 | | | 1 |
| 5 | 102 481 | | | 1 |
| 6 | 102 119 | | | 1 |
| 7 | 102 122 | | | 1 |
| 8 | 102 123 | | | 1 |
| 9 | 102 120 | | | 1 |
| 10 | 102 152 | | | 1 |
| 11 | 102 131 | | | 1 |
| 12 | 101 137 | | | 1 |
| 13 | 101 396 | | | 1 |
| 15 | 100 191 | M 8x20 | DIN 933 | 8 |
| 16 | 100 455 | A 8 | DIN 127 | 8 |
| 17 | 100 461 | A 14 | DIN 127 | 1 |
| 18 | 100 355 | M 8 | DIN 934 | 8 |
| 19 | 100 386 | M 14 | DIN 934 | 1 |
| 20 | 100 721 | A 14x1 | DIN 471 | 1 |
| 21 | 101 404 | | | 1 |

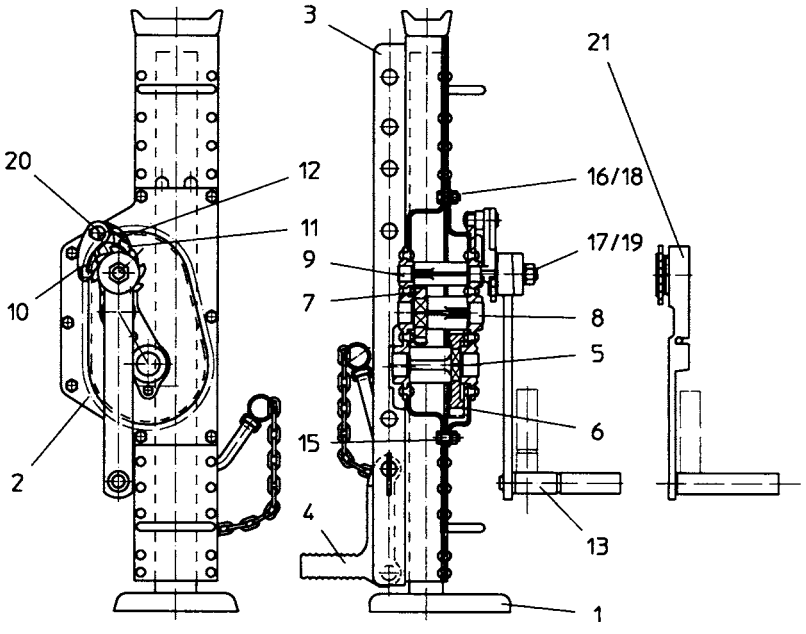

haacon

# MANUEL D'UTILISATION
(Traduction)

**FR**

Treuil en acier
Type 11.1,5 11.3 11.5 11.10
1188.1,5 1188.3 1188.5 1188.10

## 1. GROUPES D'UTILISATEURS

| | Tâches | Qualification |
|---|---|---|
| Opérateur | Utilisation, Contrôle visuel | Formation selon la notice d'utilisation; personne habilitée |
| Personnel spécialisé | Montage, démontage, réparation, maintenance | Mécanicien |
| | Contrôles | Personne habilitée selon TRBS-1203 (experts) |

## 2. CONSIGNES DE SECURITÉ

**Utilisation conforme**
Treuils de qualité supérieure construits depuis des décennies pour le levage de charges entre 1,5 et 10 t.
- Utiliser l'appareil selon les indications de cette notice d'utilisation.
- N'utiliser que dans un état techniquement impeccable
- Ne confier son utilisation qu'à un personnel formé.
- L'appareil ne doit être utilisé que sur une surface présentant une capacité de charge suffisante.

**Travailler en veillant à la sécurité**
- Lire d'abord la notice d'utilisation.
- Toujours travailler en pleine conscience de la sécurité et des risques.
- Veiller à la bonne stabilité.
- Pendant le mouvement de levage et de descente, il faut observer en permanence la charge et l'appareil de levage.
- Lors du levage de la charge avec la griffe, approcher le disposition d'introduction des forces le plus près possible du fût.
- Signaler immédiatement au responsable tout endommagement et vice constaté sur l'appareil.
- Effectuer les réparations avant de continuer le travail!
- Lorsque la charge est suspendue, ne pas la laisser sans surveillance.
- Transporter l'appareil sans choc ni heurt, et le protéger contre la chute ou le basculement.

**Ne sont pas admis:**
- La surcharge (voir les caractéristiques techniques, la plaque signalétique / capacité de charge).
- Entraînement mécanique.
- Coups, chocs.
- le transport personnes.
- personne n'est admise ni dans, ni sur, ni sous la charge élevée sans dispositif de sécurité supplémentaire.

**Exclusion d'utilisation**
- Ne convient pas à un fonctionnement en continu et à une sollicitation par des vibrations.
- N'est pas homologué pour les monte-charges de chantier (DGUV-R 100-500-2.30).
- Non homologué pour des zones explosives.
- Non homologué pour un environnement agressif.
- Non adapté pour le levage de charges dangereuses.

**Mesures d'organisation**
- Veiller à ce que le présent manuel d'utilisation soit toujours disponible.
- S'assurer que seul du personnel formé travaille avec l'appareil.
- Vérifier à intervalles réguliers que le travail soit effectué en pleine conscience de la sécurité et des risques.

**Montage, maintenance et réparation**
Effectué seulement par du personnel spécialisé!
Pour les réparation, n'utiliser que les pièces de rechange d'origine.
Ne pas transformer ou modifier des pièces importantes pour la sécurité!
Les pièces rapportées supplémentaires ne doivent pas compromettre la sécurité.

**Autres réglementations à respecter**
- Règlementation concernant la sécurité du travail (BetrSichV).
- Réglementations nationales.
- Réglementation concernant la prévention des accidents (DGUV-V 54).

## 3. CARACTÉRISTIQUES TECHNIQUES

| **Type** | | **11.1,5** | **11.3** | **11.5** | **11.10** |
|---|---|---|---|---|---|
| **Réf. de commande** | **SIKU**<br>**RAKU** | **200 001**<br>**200 007** | **200 002**<br>**200 008** | **200 003**<br>**200 009** | **200 004**<br>**200 010** |
| Charge admise | t | 1,5 | 3 | 5 | 10 |
| Hauteur de construction | mm | 725 | 725 | 725 | 800 |
| Course | mm | 350 | 350 | 300 | 300 |
| Température de fonctionnement | °C | - 20 ... + 50 | | | |
| Poids | kg | 12,5 | 20 | 27 | 42 |
| **Réf. de commande**<br>**Version courte** | **SIKU**<br>**RAKU** | **200 013**<br>**200 019** | **200 014**<br>**200 020** | **200 015**<br>**200 021** | **200 016**<br>**200 022** |
| Hauteur de construction | mm | 600 | 600 | 600 | 650 |
| Course | mm | 300 | 300 | 300 | 300 |
| Température de fonctionnement | °C | - 20 ... + 50 | | | |
| Poids | kg | 11 | 18,5 | 23,5 | 41 |
| **Type** | | **1188.1,5** | **1188.3** | **1188.5** | **1188.10** |
| **Réf. de commande** | **SIKU**<br>**RAKU** | **200 025**<br>**200 029** | **200 026**<br>**200 030** | **200 027**<br>**200 031** | **200 028**<br>**200 032** |
| Température de fonctionnement | °C | - 20 ... + 50 | | | |
| Poids | kg | 16,5 | 22 | 32 | 52 |

Sous réserve de modifications de la construction et de la version.
Fabrication spéciale! Faire attention à la plaque d'identification et au plan.

## 4. GÉNÉRALITÉS
Treuils de qualité supérieure construits depuis des décennies pour le levage de charges entre 1,5 et 10 t. Cette série robuste, fiable et polyvalente de treuils en acier a fait ses preuves à de multiples reprises.

## 5. CONCEPTION
Treuils en acier inusables avec carter élévateur. Engrenage cylindrique en acier de qualité supérieure, trempé ou traité. Mécanisme de verrouillage conforme aux prescriptions en matière de prévention des accidents de la corporation « Treuils, appareils de levage et de traction » DGUV-V 54.
**ype 1188 :** Griffe de levage réglable à différentes hauteurs de travail à l'aide de chevilles. **SIKU** = Manivelle munie d'un frein actionné automatiquement par le poids de la charge qui maintient la charge dans la position souhaitée en toute sécurité, en association avec un crochet de blocage à ressort en 2 parties monté sur le treuil.
**RAKU** = Manivelle à rochet présentant un mode de fonctionnement et une utilisation identiques à la manivelle de sécurité, mais muni en plus d'un mécanisme à rochet. En présence d'un espace restreint, le levage ou la descente de la charge peut s'effectuer avec un minimum de place par des mouvements de va-et-vient du levier à rochet. Le processus de levage ou de descente peut être réglé en déplaçant un petit levier sur le bras de manivelle.

## 6. UTILISATION
**Type 1188 :** Enfoncer la griffe de levage dans la position de travail souhaitée et la bloquer. Tourner la poignée de la manivelle de 90° en position de travail.
**Levage** = Rotation dans le sens des aiguilles d'une montre, **descente** = dans le sens inverse des aiguilles d'une montre.

## 7. CONTRÔLES
Cet appareil doit être contrôlé en fonction des conditions d'utilisation, au moins une fois par an, par une personne habilitée selon TRBS 1203 (expert) (contrôle selon BetrSichV, §10, alinéa 2 correspondant à la transcription des directives CE 89/391/CEE et 2009/104/CE, ou contrôle de sécurité selon DGUV-V 54, §23, alinéa 2 et DGUV-G 309-007).

Ces contrôles doivent être documentés :
- avant la mise en service,
- après des modifications importantes avant la remise en service,
- au moins une fois par an,
- si des évènements inhabituels sont survenus, qui pourraient avoir des effets négatifs sur la sécurité du treuil (contrôle exceptionnel, par exemple avec une longue période sans utilisation, accidents, évènements naturels),
- après des travaux d'entretien pouvant influencer la sécurité du treuil.

Les experts sont des personnes qui possèdent, du fait de leur formation technique et de leur expérience, des connaissances suffisantes sur les treuils, les appareils de levage et de traction, qui connaissent les directives nationales en vigueur concernant la protection du travail, la réglementation concernant la prévention des accidents, les directives et règles de la technique généralement reconnues (p. ex. normes DIN-EN), et qui sont donc en mesure d'évaluer la sécurité de fonctionnement des treuils, des appareils de levage et des appareils de traction. Les experts doivent être désignés par l'exploitant de l'appareil. La réalisation du contrôle de sécurité annuel, ainsi qu'une formation permettant l'acquisition des connaissances et qualifications décrites ci-dessus sont proposées par la société haacon hebetechnik.

## 8. RECOMMANDATION DE MAINTENANCE

L'exploitant déterminera lui-même les intervalles de maintenance selon la fréquence et les conditions d'utilisation.

- Nettoyage régulier, pas de nettoyeur vapeur !
- Contrôler visuellement les freins / blocages non accessibles au plus tard après 5 ans, changer les garniture de freins si nécessaire.
- Un entretien général doit être effectué par le fabricant au plus tard après 10 ans.

**ATTENTION !**
Réalisation de travaux d'inspection, de maintenance et de réparation seulement sur un appareil de levage sans charge. Les travaux sur les freins et les blocages doivent être effectués seulement par du personnel qualifié.

| Travaux de maintenance et d'inspection | Intervalles |
|---|---|
| Contrôle visuel et contrôle du fonctionnement | avant chaque utilisation |
| Fonctionnement du freinage sous charge | |
| Lubrification (tétons de lubrification) | annuellement |
| Vérifier l'usure de la crémaillère et de la roue dentée d'entraînement, remplacer ou lubrifier si nécessaire | |
| Contrôler la lisibilité de la plaque signalétique | |
| Contrôle par les experts | |
| Contrôle les pièces de transmission, les remplacer ou les lubrifier si nécessaire | 2-5 ans |

Lubrifiant recommandé : Graisse multi-usage selon DIN 51502 K3K-20

**Manivelle de sécurité**

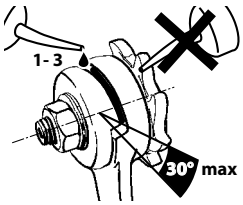


En cas de grippage pendant l'abaissement, verser quelques gouttes d'huile dans les fentes du moyeu de la manivelle.
Les manivelles de sécurité doivent être remplacées lorsque l'angle d'ouverture > 30°. La réparation doit être effectuée seulement par le fabricant.

**ATTENTION!** Ne démonter la manivelle, le crochet de blocage et le cliquet d'arrêt que lorsque le treuil est hors charge ! Ne pas huiler ni graisser les garnitures de freins!

## 9. PIÈCES DE RECHANGE

En cas de commande de pièces de rechange, veuillez impérativement indiquer :

- le type et le numéro de fabrication de l'appareil / le numéro de repère et la référence de la pièce.

## 10. DÉMONTAGE, ÉLIMINATION

- Respecter les consignes de sécurité.
- Éliminer l'appareil et les substances qu'il contient de manière écologique.

## Déclaration de Conformité CE

**d'après la directive machines N° 2006/42/EC IIA**

haacon hebetechnik gmbh
Josef-Haamann-Straße 6
D-97896 Freudenberg/Main

haacon

**Nom et adresse:** haacon hebetechnik gmbh, Josef-Haamann-Straße 6, D-97896 Freudenberg / Main — Telefon: +49 (0) 9375 / 84-0, Telefax: +49 (0) 9375 / 8466

Nous déclarons que le produit

**Désignation:** Crics à crémaillère

**Type:** 11 1188

**Capacité:** – 20 t

livré correspond aux
**définitions s'y rapportant**, voir ci-dessous.

2006/42/EC Directives CE sur les machines

**Normes harmonisées:**

DIN EN ISO 12100 Sécurité des machines
DIN EN 1494 Appareils de levage sur roulettes ou mobiles et dispositifs apparentés

**Normes nationales et spécifications:**

DGUV-V 1 Unfallverhütungsvorschriften (Grundsätze der Prävention)
DGUV-V 54 Unfallverhütungsvorschriften (Winden, Hub-Zuggeräte)
DIN 7355 Stahlwinden

La moindre modification du produit, si infime soit-elle, annulera la conformité ici déclarée par le fabricant.

Le fabricant s'engage à transmettre par voie électronique la documentation spéciale concernant le produit aux autorités nationales.
La documentation technique spéciale, faisant partie intégrante du produit conformément à l'annexe VII partie B a été établie.

**Responsable de la documentation:** haacon hebetechnik gmbh, bureau d'études, Josef-Haamann-Straße 6, D-97896 Freudenberg / Main

**Signataire:**

Freudenberg, 17.09.2019

i.V. Holger Birkholz (Responsable du bureau d'études)

i.V. Theo Müller (Responsable qualité)

**fr** Edition 8; 09/19 — 090000 du 17.09.2019

H:\bbs\Managementsystem\formulare\100021 konformitätserklärung .doc erstellt: hck-cd; Stand: 26.09.17

| Type 11.1,5 | | | | | |
|---|---|---|---|---|---|
| Item | Référence | | Dimensions | DIN-No. | Quant. |
| | 200 001<br>200 007 | 200 013<br>200 019 | | | |
| 1 | 113 224 | 113 219 | | | 1 |
| 2 | 102 081 | 102 081 | | | 1 |
| 3 | 102 083 | 107 466 | | | 1 |
| 4 | 103 759 | 103 759 | | | 1 |
| 5 | 102 086 | 102 086 | | | 1 |
| 6 | 102 087 | 102 087 | | | 1 |
| 8 | 102 152 | 102 152 | | | 1 |
| 9 | 102 131 | 102 131 | | | 1 |
| 10 | 101 137 | 101 137 | | | 1 |
| 11 | 101 396 | 107 467 | | | 1 |
| 13 | 100 246 | 100 246 | M 6x16 | DIN 933 | 7 |
| 14 | 100 351 | 100 351 | M 6 | DIN 934 | 7 |
| 15 | 100 368 | 100 368 | M 14 | DIN 934 | 1 |
| 16 | 100 453 | 100 453 | A 6 | DIN 127 | 7 |
| 17 | 100 461 | 100 461 | A 14 | DIN 127 | 1 |
| 18 | 100 721 | 100 721 | A 14x1 | DIN 471 | 1 |
| 20 | 101 404 | 110 527 | | | 1 |

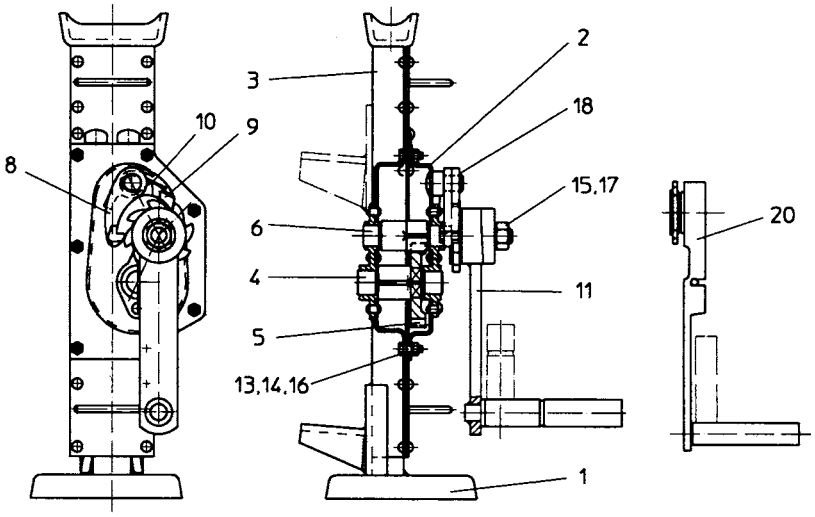


| Type 11.3 | | | | | |
|---|---|---|---|---|---|
| Item | Référence | | Dimensions | DIN-No. | Quant. |
| | 200 002<br>200 008 | 200 014<br>200 020 | | | |
| 1 | 113 245 | 113 248 | | | 1 |
| 2 | 102 095 | 102 095 | | | 1 |
| 3 | 102 098 | 107 470 | | | 1 |
| 4 | 103 761 | 103 761 | | | 1 |
| 5 | 102 101 | 102 101 | | | 1 |
| 6 | 102 102 | 102 102 | | | 1 |
| 7 | 100 191 | 100 191 | M 8x20 | DIN 933 | 7 |
| 8 | 100 455 | 100 455 | A 8 | DIN 127 | 7 |
| 9 | 100 355 | 100 355 | M 8 | DIN 934 | 7 |
| 10 | 100 368 | 100 368 | M 14 | DIN 934 | 1 |
| 11 | 100 461 | 100 461 | A 14 | DIN 127 | 1 |
| 12 | 101 137 | 101 137 | | | 1 |
| 13 | 100 721 | 100 721 | A 14x1 | DIN 471 | 1 |
| 14 | 102 152 | 102 152 | | | 1 |
| 15 | 102 131 | 102 131 | | | 1 |
| 20 | 101 396 | 101 396 | | | 1 |
| 21 | 101 404 | 101 404 | | | 1 |

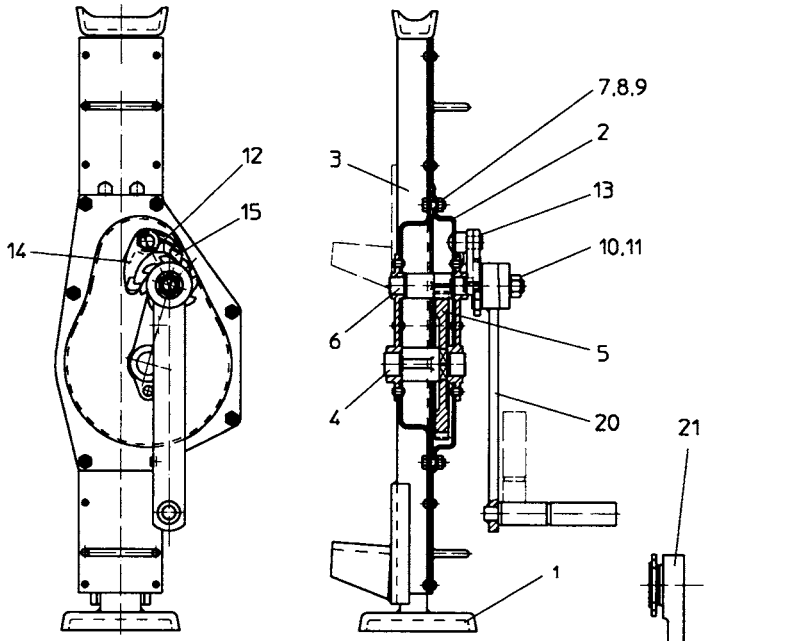


| Type 11.5 | | | | | |
|---|---|---|---|---|---|
| Item | Référence | | Dimensions | DIN-No. | Quant. |
| | 200 003<br>200 009 | 200 015<br>200 021 | | | |
| 1 | 114 493 | 114 493 | | | 1 |
| 2 | 102 114 | 102 114 | | | 1 |
| 3 | 102 116 | 102 116 | | | 1 |
| 4 | 102 481 | 102 481 | | | 1 |
| 5 | 102 119 | 102 119 | | | 1 |
| 6 | 102 122 | 102 122 | | | 1 |
| 7 | 102 123 | 102 123 | | | 1 |
| 8 | 102 120 | 102 120 | | | 1 |
| 10 | 102 152 | 102 152 | | | 1 |
| 11 | 102 131 | 102 131 | | | 1 |
| 12 | 101 137 | 101 137 | | | 1 |
| 13 | 101 396 | 101 396 | | | 1 |
| 15 | 100 191 | 100 191 | M 8x20 | DIN 933 | 8 |
| 16 | 100 455 | 100 455 | A 8 | DIN 127 | 8 |
| 17 | 100 461 | 100 461 | A 14 | DIN 127 | 1 |
| 18 | 100 355 | 100 355 | M 8 | DIN 934 | 8 |
| 19 | 100 368 | 100 368 | M 14 | DIN 934 | 1 |
| 20 | 100 721 | 100 721 | A 14x1 | DIN 471 | 1 |
| 21 | 101 404 | 101 404 | | | 1 |

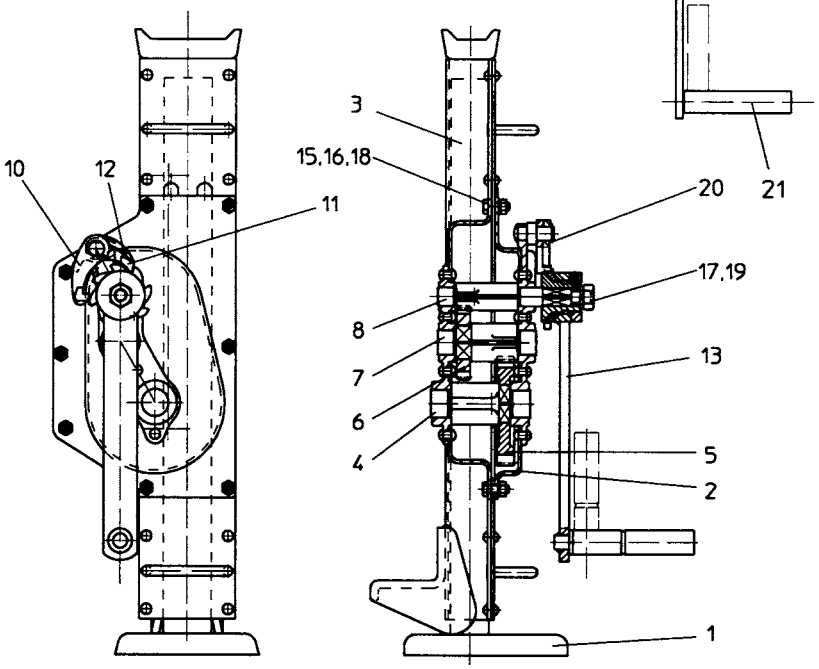

| Type 11.10 | | | | | |
|---|---|---|---|---|---|
| Item | Référence | | Dimensions | DIN-No. | Quant. |
| | 200 004<br>200 010 | 200 016<br>200 022 | | | |
| 1 | 115 021 | 115 022 | | | 1 |
| 2 | 102 157 | 102 157 | | | 1 |
| 3 | 102 160 | 107 476 | | | 1 |
| 4 | 102 162 | 102 162 | | | 1 |
| 5 | 102 163 | 102 163 | | | 1 |
| 6 | 102 166 | 102 166 | | | 1 |
| 7 | 102 167 | 102 167 | | | 1 |
| 8 | 102 164 | 102 164 | | | 1 |
| 10 | 102 152 | 102 152 | | | 1 |
| 11 | 102 174 | 102 174 | | | 1 |
| 12 | 101 137 | 101 137 | | | 1 |
| 13 | 101 398 | 101 398 | | | 1 |
| 15 | 100 203 | 100 203 | M 10x25 | DIN 933 | 8 |
| 16 | 100 457 | 100 457 | A 10 | DIN 127 | 8 |
| 17 | 100 463 | 100 463 | A 16 | DIN 127 | 1 |
| 18 | 100 361 | 100 361 | M 10 | DIN 934 | 8 |
| 19 | 100 369 | 100 369 | M 16 | DIN 934 | 1 |
| 20 | 100 721 | 100 721 | A 14x1 | DIN 471 | 1 |
| 21 | 101 405 | 101 405 | | | 1 |

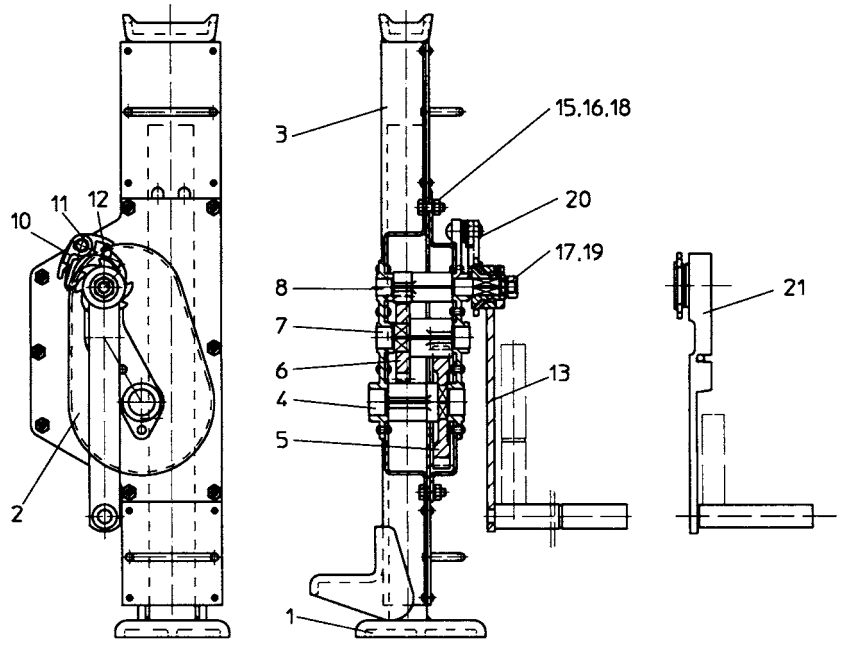


| Type 1188.10 | | | | |
|---|---|---|---|---|
| Item | Référence | Dimensions | DIN-No. | Quant. |
| | 200 028<br>200 032 | | | |
| 1 | 115 021 | | | 1 |
| 2 | 102 157 | | | 1 |
| 3 | 107 443 | | | 1 |
| 4 | 101 329 | | | 1 |
| 5 | 101 398 | | | 1 |
| 6 | 102 162 | | | 1 |
| 7 | 102 163 | | | 1 |
| 8 | 102 164 | | | 1 |
| 9 | 102 167 | | | 1 |
| 10 | 102 166 | | | 1 |
| 11 | 102 152 | | | 1 |
| 12 | 102 174 | | | 1 |
| 13 | 100 369 | M 16 | DIN 934 | 1 |
| 14 | 100 203 | M 10x25 | DIN 933 | 7 |
| 15 | 100 457 | A 10 | DIN 127 | 8 |
| 16 | 100 463 | A 16 | DIN 127 | 1 |
| 17 | 100 721 | A 14x1 | DIN 471 | 1 |
| 18 | 100 206 | M 10x30 | DIN 933 | 1 |
| 19 | 100 361 | M 10 | DIN 934 | 8 |
| 20 | 101 137 | | | 1 |
| 21 | 101 405 | | | 1 |

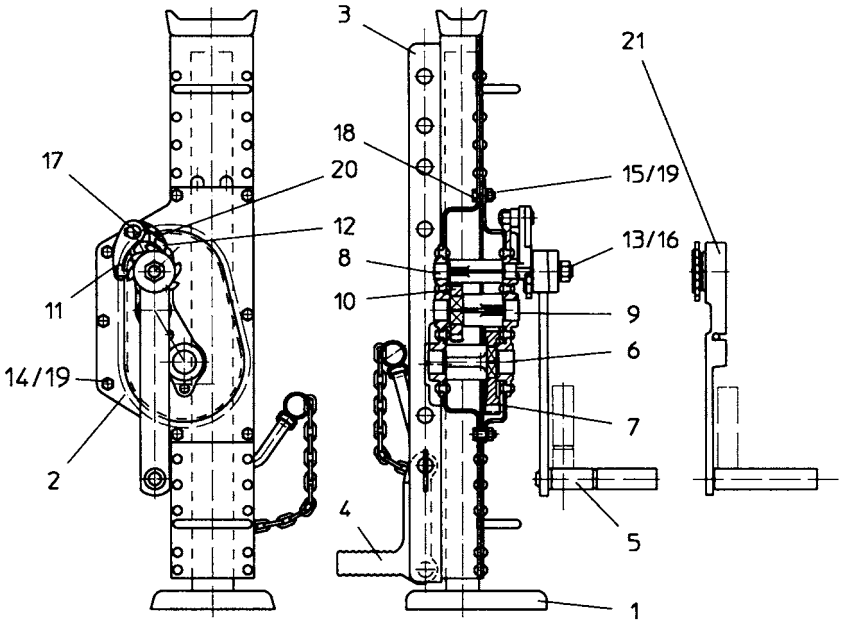

| Type 1188.1,5 | | | | |
|---|---|---|---|---|
| Item | Référence | Dimensions | DIN-No. | Quant. |
| | 200 025<br>200 029 | | | 1 |
| 1 | 113 224 | | | 1 |
| 2 | 102081 | | | 1 |
| 3 | 107 439 | | | 1 |
| 4 | 101 325 | | | 1 |
| 5 | 103759 | | | 1 |
| 6 | 102 086 | | | 1 |
| 7 | 102 087 | | | 1 |
| 8 | 102 152 | | | 1 |
| 9 | 102 131 | | | 1 |
| 10 | 101 137 | | | 1 |
| 11 | 101 396 | | | |
| 13 | 100 246 | M 6x16 | DIN 933 | 7 |
| 14 | 100 351 | M 6 | DIN 934 | 7 |
| 15 | 100 368 | M 14 | DIN 934 | 1 |
| 16 | 100 453 | A 6 | DIN 127 | 7 |
| 17 | 100 461 | A 14 | DIN 127 | 1 |
| 18 | 100 721 | A 14x1 | DIN 471 | 1 |
| 20 | 101 404 | | | 1 |

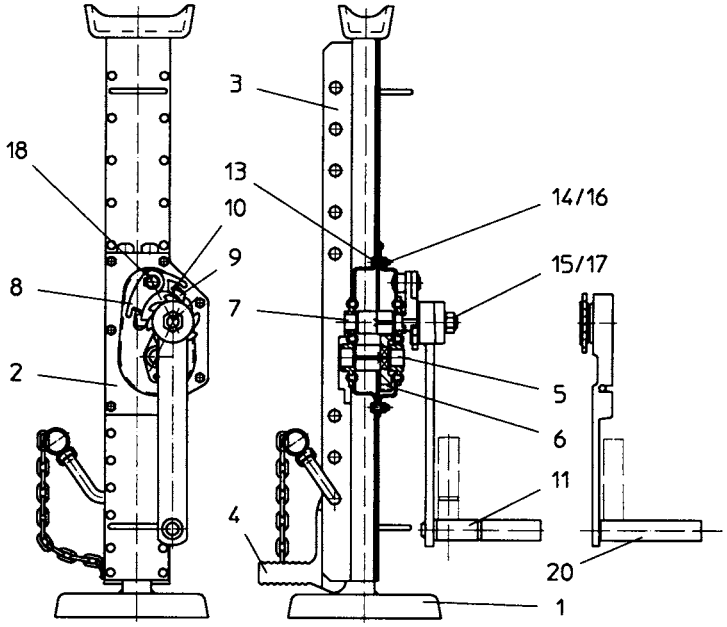


| Type 1188.3 | | | | |
|---|---|---|---|---|
| Item | Référence | Dimensions | DIN-No. | Quant. |
| | 200 026<br>200 030 | | | |
| 1 | 113 245 | | | 1 |
| 2 | 102095 | | | 1 |
| 3 | 103 728 | | | 1 |
| 4 | 101 325 | | | 1 |
| 5 | 103761 | | | 1 |
| 6 | 102 101 | | | 1 |
| 7 | 102 102 | | | 1 |
| 8 | 100 191 | M 8x20 | DIN 933 | 7 |
| 10 | 100 455 | A 8 | DIN 127 | 7 |
| 11 | 100 355 | M 8 | DIN 934 | 7 |
| 12 | 100 368 | M 14 | DIN 934 | 1 |
| 13 | 100 461 | A 14 | DIN 127 | 1 |
| 14 | 101 137 | | | 1 |
| 15 | 100 721 | A 14x1 | DIN 471 | 1 |
| 16 | 102 152 | | | 1 |
| 17 | 102 131 | | | 1 |
| 20 | 101 396 | | | 1 |
| 21 | 101 404 | | | 1 |

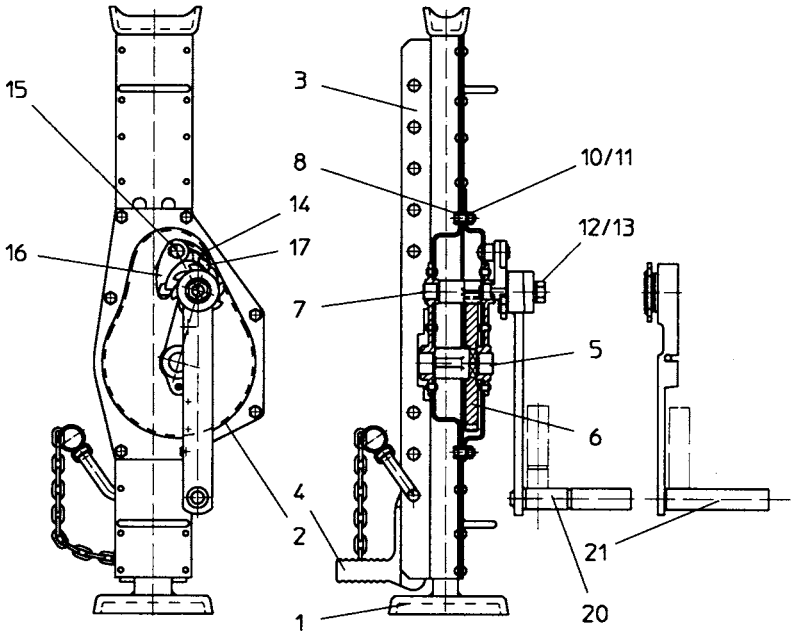


| Type 1188.5 | | | | |
|---|---|---|---|---|
| Item | Référence | Dimensions | DIN-No. | Quant. |
| | 200 027<br>200 031 | | | |
| 1 | 114493 | | | 1 |
| 2 | 102 114 | | | 1 |
| 3 | 107 441 | | | 1 |
| 4 | 101 328 | | | 1 |
| 5 | 102 481 | | | 1 |
| 6 | 102 119 | | | 1 |
| 7 | 102 122 | | | 1 |
| 8 | 102 123 | | | 1 |
| 9 | 102 120 | | | 1 |
| 10 | 102 152 | | | 1 |
| 11 | 102 131 | | | 1 |
| 12 | 101 137 | | | 1 |
| 13 | 101 396 | | | 1 |
| 15 | 100 191 | M 8x20 | DIN 933 | 8 |
| 16 | 100 455 | A 8 | DIN 127 | 8 |
| 17 | 100 461 | A 14 | DIN 127 | 1 |
| 18 | 100 355 | M 8 | DIN 934 | 8 |
| 19 | 100 386 | M 14 | DIN 934 | 1 |
| 20 | 100 721 | A 14x1 | DIN 471 | 1 |
| 21 | 101 404 | | | 1 |

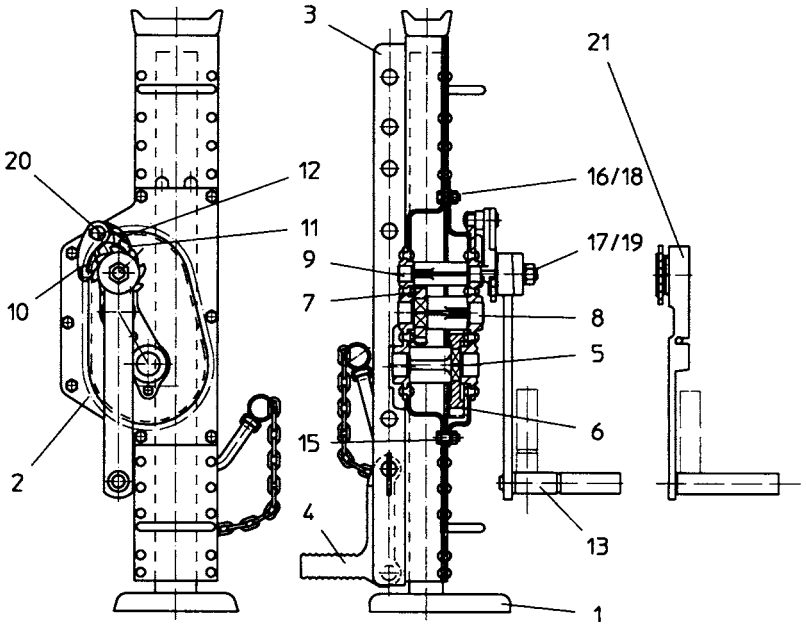

haacon

# OPERATING INSTRUCTIONS
(Translation)

**GB**

Steel winch
Type 11.1,5 / 1188.1,5 | 11.3 / 1188.3 | 11.5 / 1188.5 | 11.10 / 1188.10

## 1. USER GROUPS

| | Duties | Qualifications |
|---|---|---|
| Operator | Operation, visual inspection | Instruction by means of the operating instructions; authorised person |
| Specialist personnel | Assembly, disassembly, repair, maintenance | Mechanic |
| | Tests | Authorised person per TRBS-1203 (Technical expert) |

## 2. SAFETY INSTRUCTIONS

**Appropriate use**
High quality steel winches constructed for decades for the lifting of loads from 1.5 - 10 t.
- Operate the equipment in accordance with the information in these operating instructions.
- Only use when in perfect working order.
- Only operate by trained personnel.
- Only use the equipment on a substrate with sufficient load-bearing capacity.

**Safety-conscious work**
- First read the installation instructions.
- Always be conscious of safety and hazards when working.
- Ensure stability.
- During lifting and lowering movements observe the load and lifting equipment at all times.
- When lifting the load with the claw, force transmission should be as close to the shaft as possible.
- Report damage and deficiencies on the equipment immediately to the person responsible.
- Carry our repairs before continuing work!
- Do not leave the load suspended without supervision.
- Transport device protected against impacts and shocks, falling over or toppling.

**The following are not allowed:**
- Overload (–> technical data, type plate / payload plate).
- Machine drive.
- Impacts, blows.
- carriage persons.
- people are not allowed to stand neither in, nor on, nor under the raised load without additional support.

**Use exclusions**
- Not suitable for permanent operation and vibration loads.
- Not approved for use as builders' hoist (DGUV-R 100-500-2.30).
- Not approved for use in explosive areas/environments.
- Not suitable for aggressive environments.
- Not suitable for lifting hazardous loads.

**Organisational measures**
- Ensure that the operating instructions are always at hand.
- Ensure that only trained personnel work with the equipment.
- Check at regular intervals whether it is being used in a safety and hazard conscious manner.

**Installation, service and repair**
Only by specialist personnel!
Only use original spare parts for repairs.
Do not modify or alter safety-relevant parts!
Additional attachments must not impact safety.

**Further stipulations to be observed are**
- Industrial Health and Safety Ordinance (BetrSichV).
- Country-specific regulations.
- Accident prevention regulations (DGUV-V 54).

## 3. TECHNICAL DATA

| **Type** | | **11.1,5** | **11.3** | **11.5** | **11.10** |
|---|---|---|---|---|---|
| **Order no.** | **SIKU**<br>**RAKU** | **200 001**<br>**200 007** | **200 002**<br>**200 008** | **200 003**<br>**200 009** | **200 004**<br>**200 010** |
| Permissible load | t | 1,5 | 3 | 5 | 10 |
| Height | mm | 725 | 725 | 725 | 800 |
| Lift | mm | 350 | 350 | 300 | 300 |
| Working temperature | ° C | - 20 ... + 50 | | | |
| Weight | kg | 12,5 | 20 | 27 | 42 |
| **Order no.**<br>**Short version** | **SIKU**<br>**RAKU** | **200 013**<br>**200 019** | **200 014**<br>**200 020** | **200 015**<br>**200 021** | **200 016**<br>**200 022** |
| Height | mm | 600 | 600 | 600 | 650 |
| Lift | mm | 300 | 300 | 300 | 300 |
| Working temperature | ° C | - 20 ... + 50 | | | |
| Weight | kg | 11 | 18,5 | 23,5 | 41 |
| **Type** | | **1188.1,5** | **1188.3** | **1188.5** | **1188.10** |
| **Order no.** | **SIKU**<br>**RAKU** | **200 025**<br>**200 029** | **200 026**<br>**200 030** | **200 027**<br>**200 031** | **200 028**<br>**200 032** |
| Working temperature | ° C | - 20 ... + 50 | | | |
| Weight | kg | 16,5 | 22 | 32 | 52 |

Subject to design and implementation changes.
Special design! Pay attention to the serial number plate and the drawing.

## 4. GENERAL
High quality steel winches constructed for decades for the lifting of loads from 1.5 - 10 t. The tried and tested steel winch range is robust, reliable and diverse in application.

## 5. CONSTRUCTION
Indestructible steel winches with hoisting housing. Spur gearing from high quality tempered or annealed steel. Locking mechanism compliant with the accident prevention regulations of the industry association for "winching, lifting and pulling devices" DGUV-V 54.
**Type 1188:** Lifting claw with socket bolt adjustable to various working heights. **SIKU** = Safety crank with load pressure brake, which - together with a 2-part spring-loaded ratchet brace mounted on the winch - holds the load securely in any desired position.
**RAKU** = Ratchet crank with the same functionality and useability as the safety crank, but with an additional ratchet mechanism. In cases of restricted spatial conditions the lifting or lowering of the load can take place in a space-efficient manner by moving the ratchet lever to and fro. Lifting and lowering processes are stopped by throwing a small lever on the crank arm.

## 6. OPERATION
**Type 1188**: Attach and secure the lifting claw in the required working position. Shift the crank handle 90° into the working position.
**Lift** = turning in a clockwise direction, **lower** = counter-clockwise.

## 7. TESTING
The equipment must be checked in accordance with the conditions of use and the operating conditions at least once per year by an authorised person per TRBS 1203 (Technical expert) (testing per BetrSichV, §10, sect. 2 represents implementation of the EC guidelines 89/391/EEC and 2009/104/EC or the annual occupational safety inspection per DGUV-V 54, §23, sect. 2 and DGUV-G 309-007).

These checks must be documented:
- Before commissioning.
- After significant alterations before recommissioning.
- At least once per year.
- In the event of unusual occurrences arising that could have detrimental effects on the safety of the winch (extraordinary tests, e.g. after a long period of inactivity, accidents, natural events).
- After repair works that could have an influence on the safety of the winch.

Technical experts are persons, who have sufficient knowledge based on their education and experience, in the areas of winches, lift and pull systems and the relevant official occupational health and safety rules, accident prevention regulations, guidelines and generally accepted engineering rules (e.g EN standards), to evaluate the operational safety of winches, lift and pull systems. Technical experts are to be nominated by the operator of the equipment. The implementation of the annual occupational safety inspection as well as the training to obtain the aforementioned knowledge and skills can be provided by haacon hebetechnik.

## 8. MAINTENANCE RECOMMENDATIONS

The operator determines the intervals themselves based on frequency of use and the operating conditions.

- Regular cleaning, no steam jets!
- Carry out visual check on inaccessible brakes / locks every 5 years at the latest, replace brake pads as required.
- General overhaul by the manufacturer after 10 years at the latest.

**ATTENTION!**
Inspection, maintenance and repair works only on an unloaded hoist. Work on brakes and locks only by qualified specialist personnel.

| Maintenance and inspection work | Intervals |
|---|---|
| Visual and functional tests | Before every use |
| Brake function under load | |
| Lubrication (grease nipple) | Annually |
| Check rack and drive pinion for wear, grease and replace if necessary | |
| Check type plate for legibility | |
| Professional inspection | |
| Check gear parts, grease and replace if necessary | 2-5 years |

Lubricant recommendations: Multi-purpose grease per DIN 51502 K3K-20

**Safety crank**

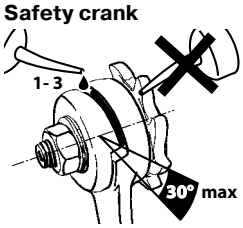


If sluggishness occurs during lowering, pour a few drops of oil into the gap in the crank cam. Safety cranks with a gap aperture >30° should be replaced. Repair must be carried out by only by the manufacturer.

**ATTENTION!** Only disassemble the crank, ratchet brace and locking pawl when the equipment bears no load! Do not oil or grease the brake pads!

## 9. REPLACEMENT PARTS

When ordering spare parts it is essential to quote:

- The type and serial number of the equipment / item and part number

## 10. DISASSEMBLY, DISPOSAL

- Make sure to observe the safety instructions.
- Dispose of the equipment and the substances within it in an environmentally responsible manner.

## E.C. Declaration of Conformity

**to 2006/42/EC IIA**

haacon hebetechnik gmbh
Josef-Haamann-Straße 6
D-97896 Freudenberg/Main

haacon

**Name and address:** haacon hebetechnik gmbh
Josef-Haamann-Straße 6
D-97896 Freudenberg / Main

Telefon: +49 (0) 9375 / 84-0
Telefax: +49 (0) 9375 / 8466

We hereby declare that the product

**Designation:** Rack jack

**Type:** 11 1188

**Capacities:** – 20 t

as delivered corresponds to the following
**relevant directives**.

2006/42/EC EC-machinery directive

**Harmonised standards:**

DIN EN ISO 12100 Safety of machines
DIN EN 1494 Mobile or movable jacks and associated lifting equipment

**National standards and technical specifications:**

DGUV-V 1 Unfallverhütungsvorschriften (Grundsätze der Prävention)
DGUV-V 54 Unfallverhütungsvorschriften (Winden, Hub-Zuggeräte)
DIN 7355 Stahlwinden

If the product is changed significantly, it will lose this conformity declared by the manufacturer.

The manufacturer agrees to submit the specific documentation pertaining to this product to individual state institutions electronically, if so requested.
The specific technical documentation as outlined in Appendix VII Part B were compiled.

**Responsible for the documentation:** haacon hebetechnik gmbh, Construction
Josef-Haamann-Straße 6, D-97896 Freudenberg / Main

**Signed:**

Freudenberg, 17.09.2019

i.V. Holger Birkholz (Head of Construction)

i.V. Theo Müller (Head of Quality Management)

**gb** issue 7; 09/19 | 090000 dated 17.09.2019

H:\bbs\Managementsystem\formulare\100021 konformitätserklärung .doc erstellt: hck-cd; Stand: 26.09.17

| Type 11.1,5 | | | | | |
|---|---|---|---|---|---|
| Pos. | Part no. | | Dimensions | DIN-No. | Qty. |
| | 200 001<br>200 007 | 200 013<br>200 019 | | | |
| 1 | 113 224 | 113 219 | | | 1 |
| 2 | 102 081 | 102 081 | | | 1 |
| 3 | 102 083 | 107 466 | | | 1 |
| 4 | 103 759 | 103 759 | | | 1 |
| 5 | 102 086 | 102 086 | | | 1 |
| 6 | 102 087 | 102 087 | | | 1 |
| 8 | 102 152 | 102 152 | | | 1 |
| 9 | 102 131 | 102 131 | | | 1 |
| 10 | 101 137 | 101 137 | | | 1 |
| 11 | 101 396 | 107 467 | | | 1 |
| 13 | 100 246 | 100 246 | M 6x16 | DIN 933 | 7 |
| 14 | 100 351 | 100 351 | M 6 | DIN 934 | 7 |
| 15 | 100 368 | 100 368 | M 14 | DIN 934 | 1 |
| 16 | 100 453 | 100 453 | A 6 | DIN 127 | 7 |
| 17 | 100 461 | 100 461 | A 14 | DIN 127 | 1 |
| 18 | 100 721 | 100 721 | A 14x1 | DIN 471 | 1 |
| 20 | 101 404 | 110 527 | | | 1 |

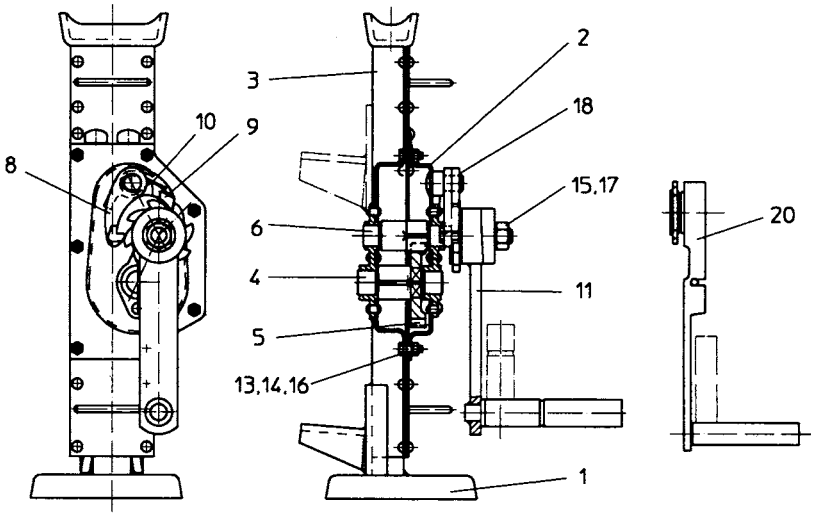


| Type 11.3 | | | | | |
|---|---|---|---|---|---|
| Pos. | Part no. | | Dimensions | DIN-No. | Qty. |
| | 200 002<br>200 008 | 200 014<br>200 020 | | | |
| 1 | 113 245 | 113 248 | | | 1 |
| 2 | 102 095 | 102 095 | | | 1 |
| 3 | 102 098 | 107 470 | | | 1 |
| 4 | 103 761 | 103 761 | | | 1 |
| 5 | 102 101 | 102 101 | | | 1 |
| 6 | 102 102 | 102 102 | | | 1 |
| 7 | 100 191 | 100 191 | M 8x20 | DIN 933 | 7 |
| 8 | 100 455 | 100 455 | A 8 | DIN 127 | 7 |
| 9 | 100 355 | 100 355 | M 8 | DIN 934 | 7 |
| 10 | 100 368 | 100 368 | M 14 | DIN 934 | 1 |
| 11 | 100 461 | 100 461 | A 14 | DIN 127 | 1 |
| 12 | 101 137 | 101 137 | | | 1 |
| 13 | 100 721 | 100 721 | A 14x1 | DIN 471 | 1 |
| 14 | 102 152 | 102 152 | | | 1 |
| 15 | 102 131 | 102 131 | | | 1 |
| 20 | 101 396 | 101 396 | | | 1 |
| 21 | 101 404 | 101 404 | | | 1 |

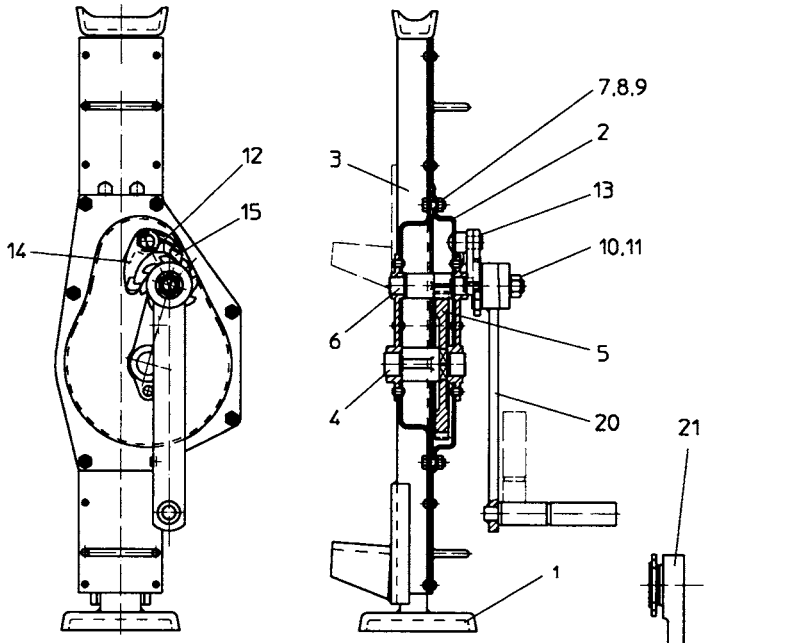


| Type 11.5 | | | | | |
|---|---|---|---|---|---|
| Pos. | Part no. | | Dimensions | DIN-No. | Qty. |
| | 200 003<br>200 009 | 200 015<br>200 021 | | | |
| 1 | 114 493 | 114 493 | | | 1 |
| 2 | 102 114 | 102 114 | | | 1 |
| 3 | 102 116 | 102 116 | | | 1 |
| 4 | 102 481 | 102 481 | | | 1 |
| 5 | 102 119 | 102 119 | | | 1 |
| 6 | 102 122 | 102 122 | | | 1 |
| 7 | 102 123 | 102 123 | | | 1 |
| 8 | 102 120 | 102 120 | | | 1 |
| 10 | 102 152 | 102 152 | | | 1 |
| 11 | 102 131 | 102 131 | | | 1 |
| 12 | 101 137 | 101 137 | | | 1 |
| 13 | 101 396 | 101 396 | | | 1 |
| 15 | 100 191 | 100 191 | M 8x20 | DIN 933 | 8 |
| 16 | 100 455 | 100 455 | A 8 | DIN 127 | 8 |
| 17 | 100 461 | 100 461 | A 14 | DIN 127 | 1 |
| 18 | 100 355 | 100 355 | M 8 | DIN 934 | 8 |
| 19 | 100 368 | 100 368 | M 14 | DIN 934 | 1 |
| 20 | 100 721 | 100 721 | A 14x1 | DIN 471 | 1 |
| 21 | 101 404 | 101 404 | | | 1 |

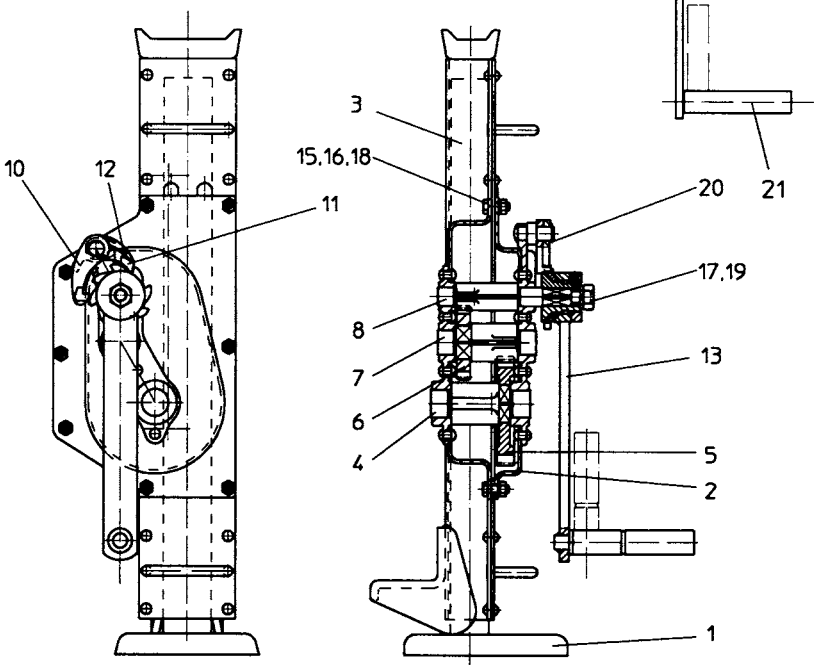

| Type 11.10 | | | | | |
|---|---|---|---|---|---|
| Pos. | Part no. | | Dimensions | DIN-No. | Qty. |
| | 200 004<br>200 010 | 200 016<br>200 022 | | | |
| 1 | 115 021 | 115 022 | | | 1 |
| 2 | 102 157 | 102 157 | | | 1 |
| 3 | 102 160 | 107 476 | | | 1 |
| 4 | 102 162 | 102 162 | | | 1 |
| 5 | 102 163 | 102 163 | | | 1 |
| 6 | 102 166 | 102 166 | | | 1 |
| 7 | 102 167 | 102 167 | | | 1 |
| 8 | 102 164 | 102 164 | | | 1 |
| 10 | 102 152 | 102 152 | | | 1 |
| 11 | 102 174 | 102 174 | | | 1 |
| 12 | 101 137 | 101 137 | | | 1 |
| 13 | 101 398 | 101 398 | | | 1 |
| 15 | 100 203 | 100 203 | M 10x25 | DIN 933 | 8 |
| 16 | 100 457 | 100 457 | A 10 | DIN 127 | 8 |
| 17 | 100 463 | 100 463 | A 16 | DIN 127 | 1 |
| 18 | 100 361 | 100 361 | M 10 | DIN 934 | 8 |
| 19 | 100 369 | 100 369 | M 16 | DIN 934 | 1 |
| 20 | 100 721 | 100 721 | A 14x1 | DIN 471 | 1 |
| 21 | 101 405 | 101 405 | | | 1 |

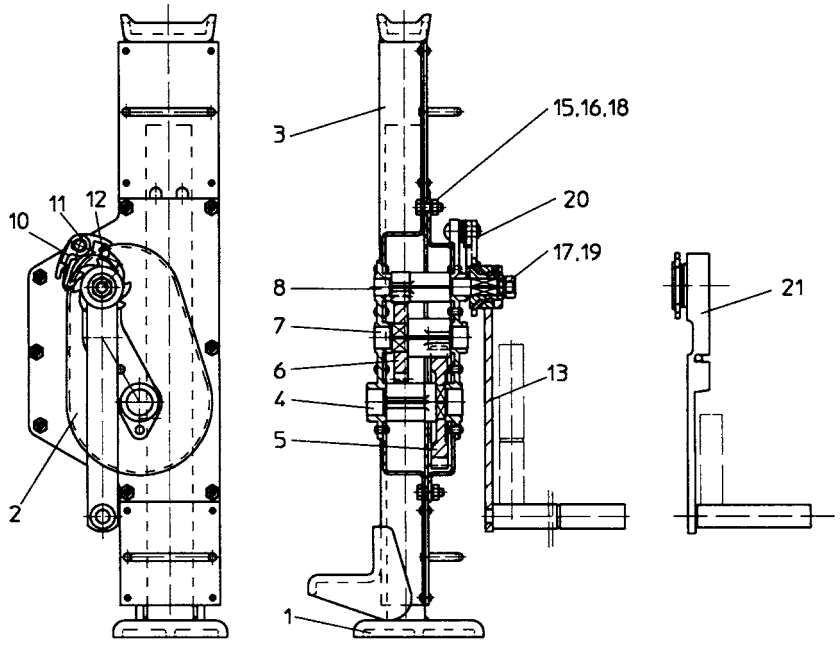


| Type 1188.10 | | | | |
|---|---|---|---|---|
| Pos. | Part no. | Dimensions | DIN-No. | Qty. |
| | 200 028<br>200 032 | | | |
| 1 | 115 021 | | | 1 |
| 2 | 102 157 | | | 1 |
| 3 | 107 443 | | | 1 |
| 4 | 101 329 | | | 1 |
| 5 | 101 398 | | | 1 |
| 6 | 102 162 | | | 1 |
| 7 | 102 163 | | | 1 |
| 8 | 102 164 | | | 1 |
| 9 | 102 167 | | | 1 |
| 10 | 102 166 | | | 1 |
| 11 | 102 152 | | | 1 |
| 12 | 102 174 | | | 1 |
| 13 | 100 369 | M 16 | DIN 934 | 1 |
| 14 | 100 203 | M 10x25 | DIN 933 | 7 |
| 15 | 100 457 | A 10 | DIN 127 | 8 |
| 16 | 100 463 | A 16 | DIN 127 | 1 |
| 17 | 100 721 | A 14x1 | DIN 471 | 1 |
| 18 | 100 206 | M 10x30 | DIN 933 | 1 |
| 19 | 100 361 | M 10 | DIN 934 | 8 |
| 20 | 101 137 | | | 1 |
| 21 | 101 405 | | | 1 |

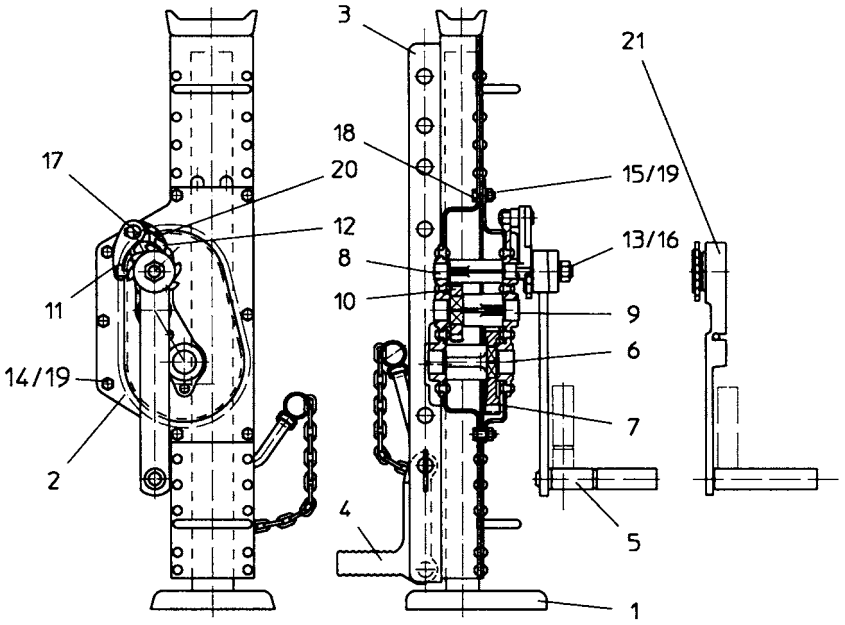

| Type 1188.1,5 | | | | |
|---|---|---|---|---|
| **Pos.** | **Part no.** | **Dimensions** | **DIN-No.** | **Qty.** |
| | 200 025<br>200 029 | | | 1 |
| 1 | 113 224 | | | 1 |
| 2 | 102081 | | | 1 |
| 3 | 107 439 | | | 1 |
| 4 | 101 325 | | | 1 |
| 5 | 103759 | | | 1 |
| 6 | 102 086 | | | 1 |
| 7 | 102 087 | | | 1 |
| 8 | 102 152 | | | 1 |
| 9 | 102 131 | | | 1 |
| 10 | 101 137 | | | 1 |
| 11 | 101 396 | | | |
| 13 | 100 246 | M 6x16 | DIN 933 | 7 |
| 14 | 100 351 | M 6 | DIN 934 | 7 |
| 15 | 100 368 | M 14 | DIN 934 | 1 |
| 16 | 100 453 | A 6 | DIN 127 | 7 |
| 17 | 100 461 | A 14 | DIN 127 | 1 |
| 18 | 100 721 | A 14x1 | DIN 471 | 1 |
| 20 | 101 404 | | | 1 |

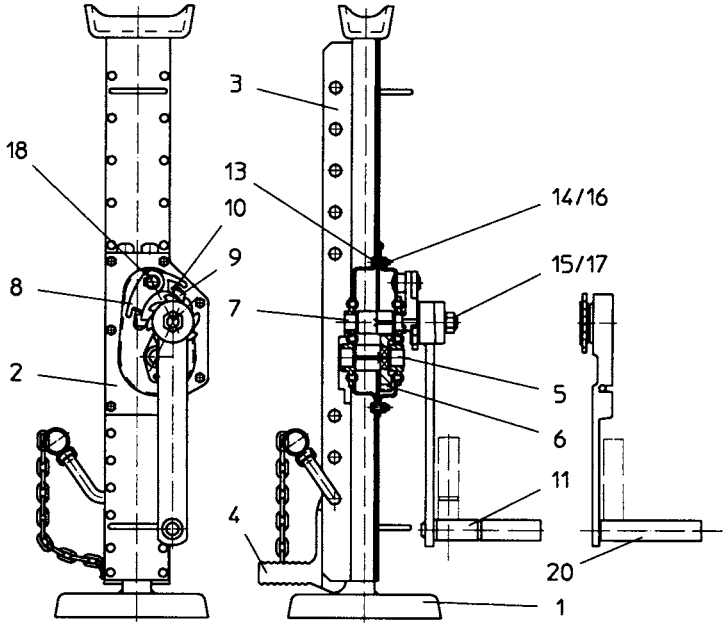


| Type 1188.3 | | | | |
|---|---|---|---|---|
| **Pos.** | **Part no.** | **Dimensions** | **DIN-No.** | **Qty.** |
| | 200 026<br>200 030 | | | |
| 1 | 113 245 | | | 1 |
| 2 | 102095 | | | 1 |
| 3 | 103 728 | | | 1 |
| 4 | 101 325 | | | 1 |
| 5 | 103761 | | | 1 |
| 6 | 102 101 | | | 1 |
| 7 | 102 102 | | | 1 |
| 8 | 100 191 | M 8x20 | DIN 933 | 7 |
| 10 | 100 455 | A 8 | DIN 127 | 7 |
| 11 | 100 355 | M 8 | DIN 934 | 7 |
| 12 | 100 368 | M 14 | DIN 934 | 1 |
| 13 | 100 461 | A 14 | DIN 127 | 1 |
| 14 | 101 137 | | | 1 |
| 15 | 100 721 | A 14x1 | DIN 471 | 1 |
| 16 | 102 152 | | | 1 |
| 17 | 102 131 | | | 1 |
| 20 | 101 396 | | | 1 |
| 21 | 101 404 | | | 1 |

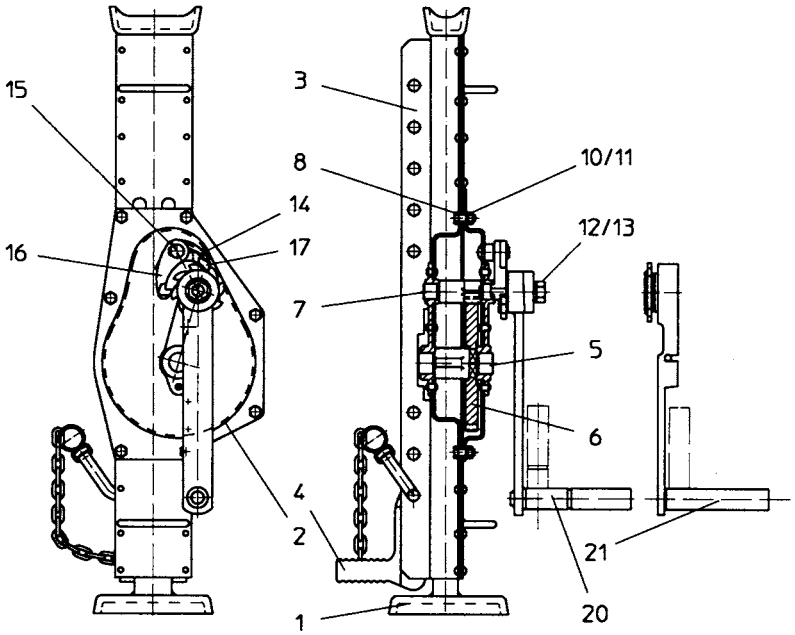

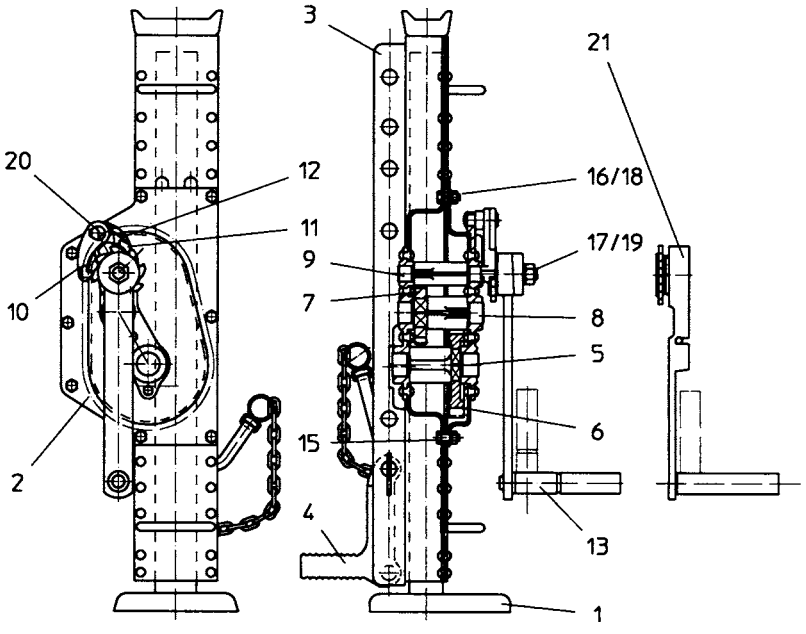
| Type 1188.5 | | | | |
|---|---|---|---|---|
| **Pos.** | **Part no.** | **Dimensions** | **DIN-No.** | **Qty.** |
| | 200 027<br>200 031 | | | |
| 1 | 114493 | | | 1 |
| 2 | 102 114 | | | 1 |
| 3 | 107 441 | | | 1 |
| 4 | 101 328 | | | 1 |
| 5 | 102 481 | | | 1 |
| 6 | 102 119 | | | 1 |
| 7 | 102 122 | | | 1 |
| 8 | 102 123 | | | 1 |
| 9 | 102 120 | | | 1 |
| 10 | 102 152 | | | 1 |
| 11 | 102 131 | | | 1 |
| 12 | 101 137 | | | 1 |
| 13 | 101 396 | | | 1 |
| 15 | 100 191 | M 8x20 | DIN 933 | 8 |
| 16 | 100 455 | A 8 | DIN 127 | 8 |
| 17 | 100 461 | A 14 | DIN 127 | 1 |
| 18 | 100 355 | M 8 | DIN 934 | 8 |
| 19 | 100 386 | M 14 | DIN 934 | 1 |
| 20 | 100 721 | A 14x1 | DIN 471 | 1 |
| 21 | 101 404 | | | 1 |