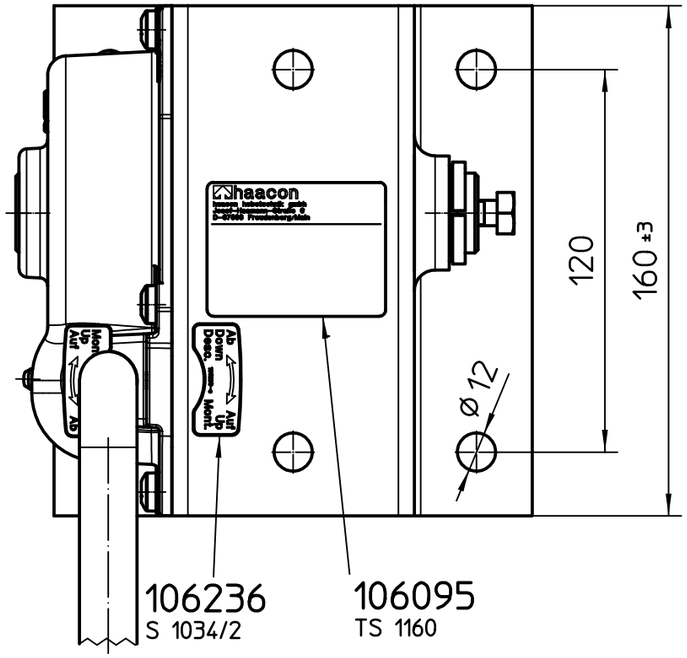

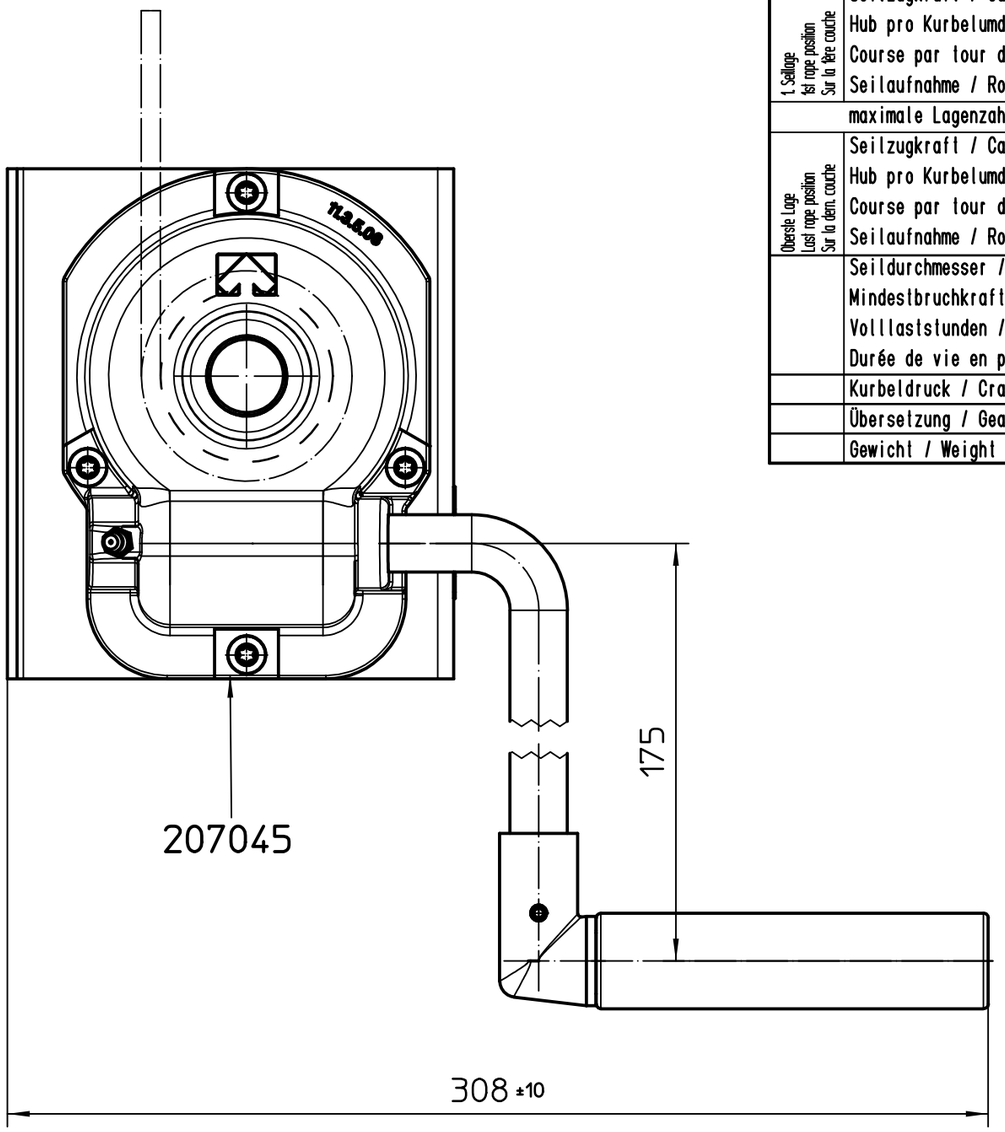

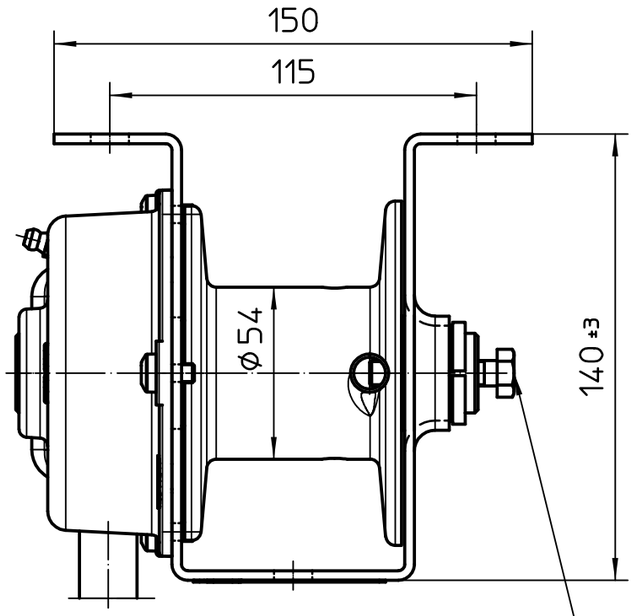

Seilklemmung durch
Sechskantschraube
ISO 4017-M8x40-8.8-A3P
(Gewinde gefettet)

Typ(e) 4751.0,4 Technische Daten/Technical data/Caractéristiques techniques

1. Seillage / 1st rope position / Sur la tête couche	Seilzugkraft / Capacity / Charge autorisée	kN	4
	Hub pro Kurbelumdrehung / Lift per crank turn / Course par tour de manivelle	mm	7,5
	Seilaufnahme / Rope capacity / Cap. d'enroulement du câble	m	1+0,6(3SW)
	maximale Lagenzahl / Rope positions / Couches d'enroulement		2
Oberste Lage / Last rope position / Sur la dern. couche	Seilzugkraft / Capacity / Charge autorisée	kN	3,3
	Hub pro Kurbelumdrehung / Lift per crank turn / Course par tour de manivelle	mm	9
	Seilaufnahme / Rope capacity / Cap. d'enroulement du câble	m	2,9+0,6(3SW)
	Seildurchmesser / Rope diameter / Diamètre de câble	mm	6
	Mindestbruchkraft / Minimum Breaking Load /Force de rupture	kN	12,8
	Volllaststunden / Full charge lifetime / Durée de vie en pleine charge	h	50
	Kurbeldruck / Crank force / Effort manivelle	N	180
	Übersetzung / Gear ratio / Rapport		25
	Gewicht / Weight / Poids	kg	6

Oberflächenbehandlung:
Seilwinde: KTL-beschichtet
Kurbel: Fe//Zn12//Cn//T0

Zust.	Änderung	Datum	Name
14	3536	13.01.23	Seus
13	3222	15.12.17	Luzuriaga
12	2856	19.11.03	Ullrich
11	2732	06.12.95	Rosbach
10	2681	01.05.95	Rauch
9	2088	18.09.87	Kirchgässner
8	neu gez.	07.10.86	Keller

Kommissions-Nr.
Schutzvermerk ISO 16016 beachten
Oberfläche DIN ISO 1302
Allgemeintoleranz ISO 2768-cL-E
Maßstab 1:2
Status freigegeben

	Datum	Name
	17.02.23	
Bearb.	19.11.03	Ullrich
Gepr.	29.06.04	Elter
Norm.		
Schw.Fr.		

Ursprung

haacon hebetechnik gmbh
Josef-Haamann-Straße 6
D-97896 Freudenberg/Main

ANGEBOTSZEICHNUNG
Gewicht 6 kg
Werkstoff
Halbzeug/ Rohteil-Nr.

Handseilwinde

Teile-Nr. 200045
Zeichnungs-Nr. 4751.0,4.0.00A
Blatt 1
Ersatz für
Ers. durch